Midea

ПОЧУВСТВУЙ СЕБЯ ДОМА

ВСТРАИВАЕМАЯ ТЕХНИКА
И ПОСУДОМОЕЧНЫЕ МАШИНЫ

2017/18

СОДЕРЖАНИЕ

Midea – мировой производитель бытовой техники 4-5

Духовые шкафы 6-21

Компактные духовые шкафы с функцией СВЧ 22-23

Встраиваемые микроволновые печи 24-26

Стеклокерамические варочные поверхности 28-45

- индукционные модели 36-39
- модели Hi-Light 40-45

Газовые варочные поверхности 46-57

Кухонные вытяжки 58-69

Серия Retro 70-87

- духовые шкафы 72-74
- встраиваемые микроволновые печи 76-77
- газовые варочные поверхности 79-82
- керамические поверхности 83
- кухонные вытяжки 85-86

Посудомоечные машины 88-109

- встраиваемые посудомоечные машины 98-103
- отдельностоящие посудомоечные машины 104-106
.- компактные настольные посудомоечные машины 107-109

Встраиваемые стиральные машины 110-111

Схемы встраивания 112-120

ДИЗАЙН

Для нас дизайн - это путешествие, которое начинается с невероятного потока мысли самого дизайнера, продолжается через двоичные коды на суперкомпьютере и в специальной печи при температуре 1200 °C, а затем воплощается в конечном изделии, которое в свою очередь предстает в виде очередной инновации от Midea. Процесс трансформации формы, техники или текстуры – все это тоже дизайн. Но прежде всего - это естественное продолжение человеческой личности.

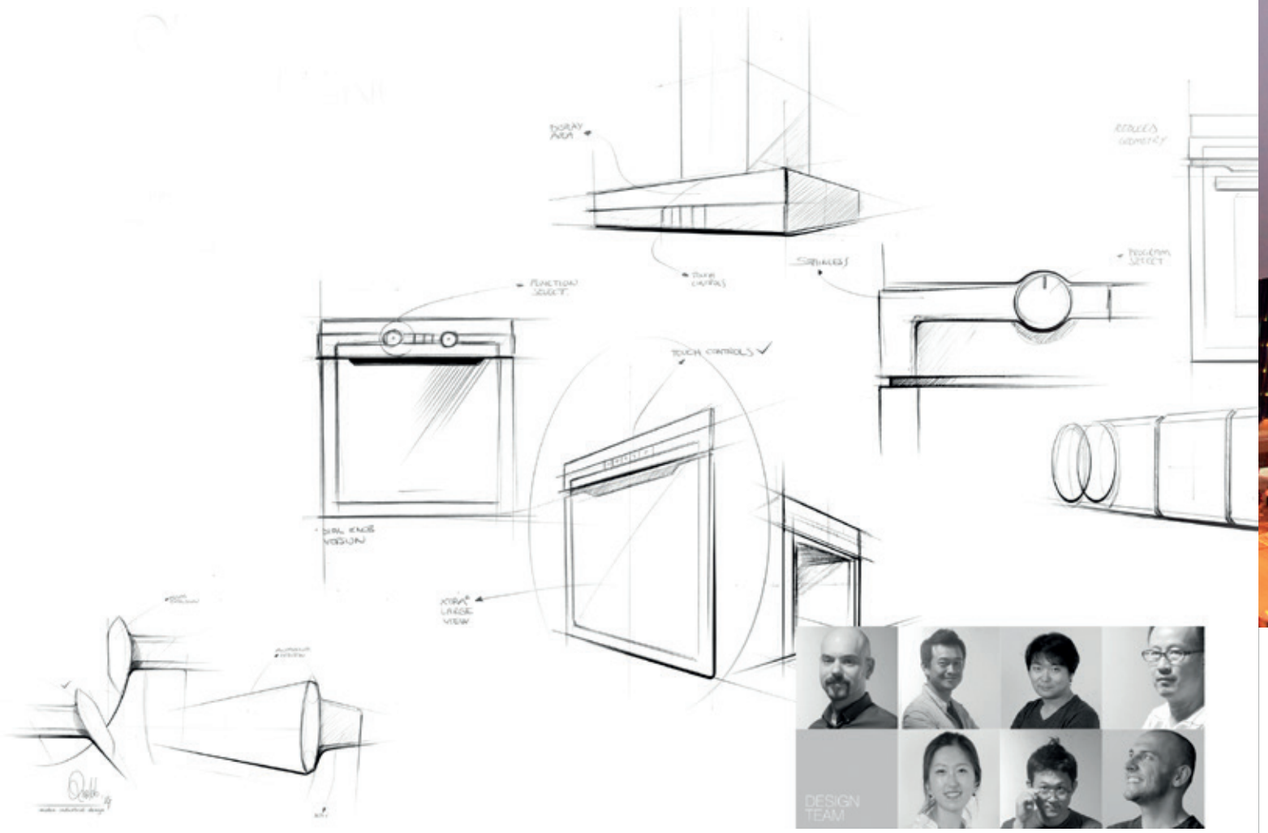

Мы заботимся о каждом мгновении, проведенном вами дома

Каждое утро, когда вы просыпаетесь, мы дарим вам энергию, предоставляя стакан молока, горячий хлеб или чашку кофе; каждый вечер, когда вы ложитесь спать, мы помогаем вам расслабиться, создавая в вашем доме уютную и комфортную обстановку. Фактически, продукты компании Midea окружают вас все время.

Influential Brands TOP BRAND 2015 WINNER CONSUMER ELECTRONICS

Midea – мировой производитель бытовой техники

Основанная в 1968 году, компания Midea является современной многопрофильной корпорацией, которая специализируется на производстве бытовой техники. Midea является одним из крупнейших производителей и экспортеров бытовой техники в Китае.

На 2017 год Midea обладает собственным центром инноваций, гигантскими производственными мощностями, включающими в себя 23 передовых производства, а так же собственным спортивным центром для сотрудников Midea.

Лидирующие позиции в отрасли

С момента основания, компания Midea специализировалась на производстве техники для дома, став одним из крупнейших производителей в Китае.

Midea занимает первое место среди китайских производителей в 5 категориях товаров на внутреннем рынке и в 7 категориях по экспорту, и в настоящее время является наиболее активно растущей компанией по производству бытовой техники в мире.

iF product design award · reddot · GOOD DESIGN · INTERNATIONAL DESIGN EXCELLENCE AWARDS · FORTUNE 500 2016 · #1 в мире

Духовые шкафы Midea

Новации. Безопасность. Максимальное удобство.

Духовые шкафы Midea не просто оправдают
Ваши ожидания: скорее, они их превзойдут.
Мы не гонимся за технологиями, мы их создаем.
Приятного аппетита. Взгляните на что мы способны.

Тангенциальное охлаждение.
Абсолютная безопасность.

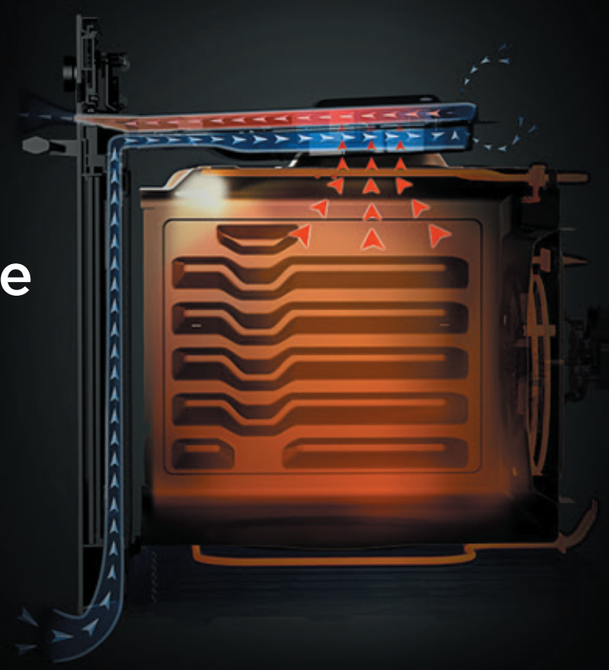

Духовые шкафы Midea имеют целую систему активного охлаждения, состоящую из нескольких важных звеньев. Первое из них находится на задней стенке духового шкафа и охлаждает ее в момент задействования конвекции. Второй расположен в верхней части прибора и отвечает за охлаждение боковых стенок, электронных плат, системы управления и нижней части духовки. В каждом духовом шкафу Midea вне зависимости от серии использована система тангенциального охлаждения, обычно присущая только дорогим моделям. Midea заботится о каждом потребителе и не экономит на используемых технологиях.

Установочные ножки

Нижняя часть платформы духового шкафа имеет специальные ножки, образованные методом термовакуумной формовки. Данные выступы позволяют без труда установить духовой шкаф в нишу без применения установочных уголков, а образовавшаяся под духовкой ниша служит для постоянного охлаждения духовки.

70 л. Более чем достаточно

Внушительный объем в 70 л. делает духовые шкафы одними из самых вместительных на рынке при сохранении стандартных внешних габаритов.

Термощуп

Технологии профессионального приготовления в Вашем духовом шкафу Midea: установите необходимую температуру блюда, термощуп сам ее измерит и выключит духовку в нужный момент.

Пиролиз

Пожалуй, самая эффективная система очистки духового шкафа. При температуре 450С все остатки жира внутри духовки превращаются в пепел. Вам лишь необходимо убрать их с использованием сухой салфетки.

7 аэродинамических направляющих вентилятора

Данная технологическая новация особенно пригодится в случае приготовления на нескольких уровнях одновременно: воздух из конвекционной шахты поступает в камеру духовки с разных сторон, что обеспечивает быстрое приготовление и равномерное распределения тепла.

Решетка с функцией Stop

Для более удобной проверки степени готовности блюда духовые шкафы Midea оборудованы решетками с функцией STOP, которая позволяет практически полностью вынуть решетку без вероятности её опрокидывания. В состоянии полного выдвижения она без проблем способна удерживать 15 кг.

Усиленные телескопические направляющие

Большинство духовых шкафов Midea обладают предустановленными, телескопическими направляющими, наличие которых несомненно скажется на удобстве в эксплуатации.
Кстати! Они имеют усиленную конструкцию, поэтому способны выдерживать большие нагрузки и не изменят своей геометрии даже через 12 лет использования.

Снять дверь и стекла? Легко. За 3 секунды

В случае необходимости почистить духовой шкаф Вы легко можете совершить простое действие: поднимите 2 держателя на петлях вверх и снимите дверь для более легкого доступа к внутренней части духового шкафа. А чтобы снять стекла - нет необходимости разбирать дверь с применением каких-либо инструментов: просто нажмите на внутренние фиксаторы на стекле, снимите его и можете приступить к очистке. Все просто.

До 9-ти уровней приготовления

Управляйте и маневрируйте степенью прожарки блюда путем изменения уровня приготовления. Для вас на выбор - любой из 5-ти или 9-ти в зависимости от комплектации.

Система Soft Close

Доводчики обеспечивают легкое закрытие двери, что скажется на безумно приятных тактильных ощущениях от продукта Midea.

ПОДСВЕТКА

Позволяет увидеть процесс готовки без открытия дверцы.

ВЕРХНИЙ НАГРЕВ + НИЖНИЙ НАГРЕВ

Идеально подходит для блюд средиземноморской кухни, жаркого всех видов, выпечки хлеба, пирогов, а также для блюд из жирного мяса.

НИЖНИЙ НАГРЕВ

Идеально проходит для больших блюд таких как торт. Лучший результат обеспечивается, если поставить блюдо в центр духовки.

ВЕРХНИЙ НАГРЕВ

Идеально подойдет для завершения приготовления. Так же на этом режиме мы можем приготовить вкусные печенье, придать блюду румяную корочку.

ГРИЛЬ

Режим удобен для приготовления блюд с поджаристой корочкой. Идеален для приготовления стейков, рыбы, мяса на ребрах, гренок.

ДВОЙНОЙ ГРИЛЬ

В этом режиме будут задействованы сразу 2 верхних нагревательных элемента. Большая мощность позволит сократить время готовки.

ВЕНТИЛЯТОР (РАЗМОРОЗКА)

Данный режим выступает в качестве функции разморозки продукта.

ДВОЙНОЙ ГРИЛЬ С ВЕНТИЛЯТОРОМ

Позволяет равномерно прожарить большие куски мяса внутри и создать им хрустящую корочку снаружи.

КОНВЕКЦИЯ

Образует горячий воздух вокруг вентилятора и равномерно распределяет его по камере, что ведет к равномерному пропеканию.

ВЕРХНИЙ И НИЖНИЙ НАГРЕВ С ВЕНТИЛЯТОРОМ

Блюда слегка запекаются снаружи и хорошо пропекаются внутри. Равномерный нагрев экономит 32%-40% электроэнергии.

	MO 982A4 SC X	MO 98200 SC GB	MO 98200 SC GW
ДИЗАЙН	Серия: Modern Материал поверхности: нержавеющая сталь + черное стекло Материал фурнитуры: алюминий Цвет фурнитуры: нержавеющая сталь	Серия: Modern Материал поверхности: черное стекло Материал фурнитуры: алюминий Цвет фурнитуры: нержавеющая сталь	Серия: Modern Материал поверхности: белое стекло Материал фурнитуры: алюминий Цвет фурнитуры: нержавеющая сталь
УПРАВЛЕНИЕ	Электронная система управления «Touch-Control» Часы, будильник, таймер отключения, отсрочка запуска, индикация выбранного режима	Электронная система управления «Touch-Control» Часы, будильник, таймер отключения, отсрочка запуска, индикация выбранного режима	Электронная система управления «Touch-Control» Часы, будильник, таймер отключения, отсрочка запуска, индикация выбранного режима
ОБЩАЯ ИНФОРМАЦИЯ	8 комбинаций нагрева Термощуп Гриль Вертел Полностью выдвижные телескопические направляющие (2x) Система доводчиков двери Soft Close Объем духовки: 70 л Термостойкая эмаль легкой очистки Каталитическая система очистки	8 комбинаций нагрева Термощуп Гриль Вертел Полностью выдвижные телескопические направляющие (2x) Система доводчиков двери Soft Close Объем духовки: 70 л Термостойкая эмаль легкой очистки Каталитическая система очистки	8 комбинаций нагрева Термощуп Гриль Вертел Полностью выдвижные телескопические направляющие (2x) Система доводчиков двери Soft Close Объем духовки: 70 л Термостойкая эмаль легкой очистки Каталитическая система очистки
КОНСТРУКЦИЯ ДВЕРИ	Разборная дверь с петлевым легкосъемным креплением Полностью стеклянная внутренняя поверхность дверцы	Разборная дверь с петлевым легкосъемным креплением Полностью стеклянная внутренняя поверхность дверцы	Разборная дверь с петлевым легкосъемным креплением Полностью стеклянная внутренняя поверхность дверцы
СИСТЕМЫ БЕЗОПАСНОСТИ	3 стекла Электронная защита детей Тангенциальный одноуровневый вентилятор охлаждения Охлаждение задней стенки Двойная фальгированная теплоизоляция	3 стекла Электронная защита детей Тангенциальный одноуровневый вентилятор охлаждения Охлаждение задней стенки Двойная фальгированная теплоизоляция	3 стекла Электронная защита детей Тангенциальный одноуровневый вентилятор охлаждения Охлаждение задней стенки Двойная фальгированная теплоизоляция
КОМПЛЕКТАЦИЯ	Обычный противень 28 мм Глубокий противень 45 мм Решетка с функцией Stop Камень для пиццы, нож для пиццы Металлический держатель для противня	Обычный противень 28 мм Глубокий противень 45 мм Решетка с функцией Stop Камень для пиццы, нож для пиццы Металлический держатель для противня	Обычный противень 28 мм Глубокий противень 45 мм Решетка с функцией Stop Камень для пиццы, нож для пиццы Металлический держатель для противня
ТЕХНИЧЕСКАЯ ИНФОРМАЦИЯ	Класс энергоэффективности: A Внешние габариты В*Ш*Г(мм): 595 x 595 x 575 Габариты ниши В*Ш*Г(мм): 600 x 560 x 550 Мощность подключения: 3 кВт 2 года гарантии	Класс энергоэффективности: A Внешние габариты В*Ш*Г(мм): 595 x 595 x 575 Габариты ниши В*Ш*Г(мм): 600 x 560 x 550 Мощность подключения: 3 кВт 2 года гарантии	Класс энергоэффективности: A Внешние габариты В*Ш*Г(мм): 595 x 595 x 575 Габариты ниши В*Ш*Г(мм): 600 x 560 x 55 Мощность подключения: 3 кВт 2 года гарантии

	MO 781E4 SP X	MO 781E4 CX	MO 78100 C GB
ДИЗАЙН	Серия: Modern Материал поверхности: нержавеющая сталь + черное стекло Материал фурнитуры: алюминий Цвет фурнитуры: нержавеющая сталь	Серия: Modern Материал поверхности: нержавеющая сталь + черное стекло Материал фурнитуры: алюминий Цвет фурнитуры: нержавеющая сталь	Серия: Modern Материал поверхности: черное стекло Материал фурнитуры: алюминий Цвет фурнитуры: нержавеющая сталь
УПРАВЛЕНИЕ	Электронный программатор Часы, будильник, таймер отключения, отсрочка запуска, индикация выбранного режима	Электронный программатор Часы, будильник, таймер отключения, отсрочка запуска, индикация выбранного режима	Электронный программатор с сенсорным управлением Часы, будильник, таймер отключения, отсрочка запуска, индикация выбранного режима
ОБЩАЯ ИНФОРМАЦИЯ	8 комбинаций нагрева Термощуп Гриль Полностью выдвижные телескопические направляющие (1x) Система доводчиков двери Soft Close CloseОбъем духовки: 70 л 9 уровней приготовления на хромированных направляющих Термостойкая эмаль легкой очистки Пиролитическая очистка 450°C	8 комбинаций нагрева Гриль Полностью выдвижные телескопические направляющие (1x) Объем духовки: 70 л 9 уровней приготовления на хромированных направляющих Термостойкая эмаль легкой очистки Каталитическая система очистки	8 комбинаций нагрева Гриль Полностью выдвижные телескопические направляющие (1x) Объем духовки: 70 л 9 уровней приготовления на хромированных направляющих Термостойкая эмаль легкой очистки Каталитическая система очистки
КОНСТРУКЦИЯ ДВЕРИ	Разборная дверь с петлевым легкосъемным креплением Внутренняя поверхность с рамкой	Разборная дверь с петлевым легкосъемным креплением Полностью стеклянная внутренняя поверхность дверцы	Разборная дверь с петлевым легкосъемным креплением Полностью стеклянная внутренняя поверхность дверцы
СИСТЕМЫ БЕЗОПАСНОСТИ	4 стекла Электронная защита детей Тангенциальный двухуровневый вентилятор охлаждения Охлаждение задней стенки Двойная фальгированная теплоизоляция	3 стекла Электронная защита детей Тангенциальный одноуровневый вентилятор охлаждения Охлаждение задней стенки Двойная фальгированная теплоизоляция	3 стекла Электронная защита детей Тангенциальный одноуровневый вентилятор охлаждения Охлаждение задней стенки Двойная фальгированная теплоизоляция
КОМПЛЕКТАЦИЯ	Обычный противень 28 мм Глубокий противень 45 мм Решетка с функцией Stop	Обычный противень 28 мм Глубокий противень 45 мм Решетка с функцией Stop	Обычный противень 28 мм Глубокий противень 45 мм Решетка с функцией Stop
ТЕХНИЧЕСКАЯ ИНФОРМАЦИЯ	Класс энергоэффективности: A Внешние габариты В*Ш*Г(мм): 595 x 595 x 575 Габариты ниши В*Ш*Г(мм): 600 x 560 x 550 Мощность подключения: 3 кВт 2 года гарантии	Класс энергоэффективности: A Внешние габариты В*Ш*Г(мм): 595 x 595 x 575 Габариты ниши В*Ш*Г(мм): 600 x 560 x 55 Мощность подключения: 3 кВт 2 года гарантии	Класс энергоэффективности: A Внешние габариты В*Ш*Г(мм): 595 x 595 x 575 Габариты ниши В*Ш*Г(мм): 600 x 560 x 550 Мощность подключения: 3 кВт 2 года гарантии

	MO 78100 C GW	MO 78100 C GI	MO 68111 X
ДИЗАЙН	Серия: Modern Материал поверхности: белое стекло Материал фурнитуры: алюминий Цвет фурнитуры: нержавеющая сталь	Серия: Modern Материал поверхности: бежевое стекло Материал фурнитуры: алюминий Цвет фурнитуры: нержавеющая сталь	Серия: Modern Материал поверхности: Нержавеющая сталь + черное стекло Материал фурнитуры: алюминий Цвет фурнитуры: нержавеющая сталь
УПРАВЛЕНИЕ	Электронный программатор с сенсорным управлением Часы, будильник, таймер отключения, отсрочка запуска, индикация выбранного режима	Электронный программатор с сенсорным управлением Часы, будильник, таймер отключения, отсрочка запуска, индикация выбранного режима	Электронный программатор Часы, будильник, таймер отключения, отсрочка запуска, индикация выбранного режима
ОБЩАЯ ИНФОРМАЦИЯ	8 комбинаций нагрева Гриль Полностью выдвижные телескопические направляющие (1x) Объем духовки: 70 л 9 уровней приготовления на хромированных направляющих Термостойкая эмаль легкой очистки Каталитическая система очистки	8 комбинаций нагрева Гриль Полностью выдвижные телескопические направляющие (1x) Объем духовки: 70 л 9 уровней приготовления на хромированных направляющих Термостойкая эмаль легкой очистки Каталитическая система очистки	8 комбинаций нагрева Гриль Полностью выдвижные телескопические направляющие (1x) Объем духовки: 70 л 9 уровней приготовления на хромированных направляющих Термостойкая эмаль легкой очистки
КОНСТРУКЦИЯ ДВЕРИ	Разборная дверь с петлевым легкосъемным креплением Полностью стеклянная внутренняя поверхность дверцы	Разборная дверь с петлевым легкосъемным креплением Полностью стеклянная внутренняя поверхность дверцы	Разборная дверь с петлевым легкосъемным креплением Полностью стеклянная внутренняя поверхность дверцы
СИСТЕМЫ БЕЗОПАСНОСТИ	3 стекла Электронная защита детей Тангенциальный одноуровневый вентилятор охлаждения Охлаждение задней стенки Двойная фальгированная теплоизоляция	3 стекла Электронная защита детей Тангенциальный одноуровневый вентилятор охлаждения Охлаждение задней стенки Двойная фальгированная теплоизоляция	3 стекла Электронная защита детей Тангенциальный одноуровневый вентилятор охлаждения Охлаждение задней стенки Двойная фальгированная теплоизоляция
КОМПЛЕКТАЦИЯ	Обычный противень 28 мм Глубокий противень 45 мм Решетка с функцией Stop	Обычный противень 28 мм Глубокий противень 45 мм Решетка с функцией Stop	Обычный противень 28 мм Глубокий противень 45 мм Решетка с функцией Stop
ТЕХНИЧЕСКАЯ ИНФОРМАЦИЯ	Класс энергоэффективности: A Внешние габариты B*Ш*Г(мм): 595 x 595 x 575 Габариты ниши B*Ш*Г(мм): 600 x 560 x 550 Мощность подключения: 3 кВт 2 года гарантии	Класс энергоэффективности: A Внешние габариты B*Ш*Г(мм): 595 x 595 x 575 Габариты ниши B*Ш*Г(мм): 600 x 560 x 550 Мощность подключения: 3 кВт 2 года гарантии	Класс энергоэффективности: A Внешние габариты B*Ш*Г(мм): 595 x 595 x 575 Габариты ниши B*Ш*Г(мм): 600 x 560 x 550 Мощность подключения: 3 кВт 2 года гарантии

	MO 68145 X	MO 68100 GB	MO 68100 GW
ДИЗАЙН	Серия: Modern Материал поверхности: нержавеющая сталь + черное стекло Материал фурнитуры: алюминий Цвет фурнитуры: нержавеющая сталь	Серия: Modern Материал поверхности: черное стекло Материал фурнитуры: алюминий Цвет фурнитуры: нержавеющая сталь	Серия: Modern Материал поверхности: белое стекло Материал фурнитуры: алюминий Цвет фурнитуры: нержавеющая сталь
УПРАВЛЕНИЕ	Электронный программатор Часы, будильник, таймер отключения, отсрочка запуска, индикация выбранного режима	Электронный программатор Часы, будильник, таймер отключения, отсрочка запуска, индикация выбранного режима	Электронный программатор Часы, будильник, таймер отключения, отсрочка запуска, индикация выбранного режима
ОБЩАЯ ИНФОРМАЦИЯ	8 комбинаций нагрева Гриль Полностью выдвижные телескопические направляющие (1x) Объем духовки: 70 л 9 уровней приготовления на хромированных направляющих Термостойкая эмаль легкой очистки	8 комбинаций нагрева Гриль Полностью выдвижные телескопические направляющие (1x) Объем духовки: 70 л 9 уровней приготовления на хромированных направляющих Термостойкая эмаль легкой очистки	8 комбинаций нагрева Гриль Полностью выдвижные телескопические направляющие (1x) Объем духовки: 70 л 9 уровней приготовления на хромированных направляющих Термостойкая эмаль легкой очистки
КОНСТРУКЦИЯ ДВЕРИ	Разборная дверь с петлевым легкосъемным креплением Полностью стеклянная внутренняя поверхность дверцы	Разборная дверь с петлевым легкосъемным креплением Полностью стеклянная внутренняя поверхность дверцы	Разборная дверь с петлевым легкосъемным креплением Полностью стеклянная внутренняя поверхность дверцы
СИСТЕМЫ БЕЗОПАСНОСТИ	3 стекла Электронная защита детей Тангенциальный одноуровневый вентилятор охлаждения Охлаждение задней стенки Двойная фальгированная теплоизоляция	3 стекла Электронная защита детей Тангенциальный одноуровневый вентилятор охлаждения Охлаждение задней стенки Двойная фальгированная теплоизоляция	3 стекла Электронная защита детей Тангенциальный одноуровневый вентилятор охлаждения Охлаждение задней стенки Двойная фальгированная теплоизоляция
КОМПЛЕКТАЦИЯ	Обычный противень 28 мм Глубокий противень 45 мм Решетка с функцией Stop	Обычный противень 28 мм Глубокий противень 45 мм Решетка с функцией Stop	Обычный противень 28 мм Глубокий противень 45 мм Решетка с функцией Stop
ТЕХНИЧЕСКАЯ ИНФОРМАЦИЯ	Класс энергоэффективности: A Внешние габариты B*Ш*Г(мм): 595 x 595 x 575 Габариты ниши B*Ш*Г(мм): 600 x 560 x 550 Мощность подключения: 3 кВт 2 года гарантии	Класс энергоэффективности: A Внешние габариты B*Ш*Г(мм): 595 x 595 x 575 Габариты ниши B*Ш*Г(мм): 600 x 560 x 550 Мощность подключения: 3 кВт 2 года гарантии	Класс энергоэффективности: A Внешние габариты B*Ш*Г(мм): 595 x 595 x 575 Габариты ниши B*Ш*Г(мм): 600 x 560 x 550 Мощность подключения: 3 кВт 2 года гарантии

	MO 670A4 X	MO 67000 GB	MO 57158 X
ДИЗАЙН	Серия: Modern Материал поверхности: нержавеющая сталь + черное стекло Материал фурнитуры: Алюминий Цвет фурнитуры: нержавеющая сталь	Серия: Modern Материал поверхности: черное стекло Материал фурнитуры: алюминий Цвет фурнитуры: нержавеющая сталь	Серия: Modern Материал поверхности: нержавеющая сталь + черное стекло Материал фурнитуры: алюминий Цвет фурнитуры: нержавеющая сталь
УПРАВЛЕНИЕ	Электронный программатор Часы, будильник, таймер отключения, отсрочка запуска, индикация выбранного режима	Электронный программатор Часы, будильник, таймер отключения, отсрочка запуска, индикация выбранного режима	Электронный программатор Часы, будильник, таймер отключения, отсрочка запуска, индикация выбранного режима
ОБЩАЯ ИНФОРМАЦИЯ	7 комбинаций нагрева Гриль Объем духовки: 70 л 9 уровней приготовления на хромированных направляющих Термостойкая эмаль легкой очистки	7 комбинаций нагрева Гриль Объем духовки: 70 л 9 уровней приготовления на хромированных направляющих Термостойкая эмаль легкой очистки	7 комбинаций нагрева Гриль Полностью выдвижные телескопические направляющие (1x) Объем духовки: 70 л 9 уровней приготовления на хромированных направляющих Термостойкая эмаль легкой очистки
КОНСТРУКЦИЯ ДВЕРИ	Разборная дверь с петлевым легкосъемным креплением Полностью стеклянная внутренняя поверхность дверцы	Разборная дверь с петлевым легкосъемным креплением Полностью стеклянная внутренняя поверхность дверцы	Разборная дверь с петлевым легкосъемным креплением Полностью стеклянная внутренняя поверхность дверцы
СИСТЕМЫ БЕЗОПАСНОСТИ	3 стекла Электронная защита детей Тангенциальный одноуровневый вентилятор охлаждения Охлаждение задней стенки Двойная фальгированная теплоизоляция	3 стекла Электронная защита детей Тангенциальный одноуровневый вентилятор охлаждения Охлаждение задней стенки Двойная фальгированная теплоизоляция	3 стекла Электронная защита детей Тангенциальный одноуровневый вентилятор охлаждения Охлаждение задней стенки Двойная фальгированная теплоизоляция
КОМПЛЕКТАЦИЯ	Обычный противень 28 мм Глубокий противень 45 мм Решетка с функцией Stop	Обычный противень 28 мм Глубокий противень 45 мм Решетка с функцией Stop	Обычный противень 28 мм Глубокий противень 45 мм Решетка с функцией Stop
ТЕХНИЧЕСКАЯ ИНФОРМАЦИЯ	Класс энергоэффективности: A Внешние габариты В*Ш*Г(мм): 595 x 595 x 575 Габариты ниши В*Ш*Г(мм): 600 x 560 x 550 Мощность подключения: 3 кВт 2 года гарантии	Класс энергоэффективности: A Внешние габариты В*Ш*Г(мм): 595 x 595 x 575 Габариты ниши В*Ш*Г(мм): 600 x 560 x 550 Мощность подключения: 3 кВт 2 года гарантии	Класс энергоэффективности: A Внешние габариты В*Ш*Г(мм): 595 x 595 x 575 Габариты ниши В*Ш*Г(мм): 600 x 560 x 550 Мощность подключения: 3 кВт 2 года гарантии

	MO 470B4 X	MO 47000 GB	MO 47000 GW
ДИЗАЙН	Серия: Modern Материал поверхности: нержавеющая сталь + черное стекло Материал фурнитуры: алюминий Цвет фурнитуры: нержавеющая сталь	Серия: Modern Материал поверхности: черное стекло Материал фурнитуры: алюминий Цвет фурнитуры: нержавеющая сталь	Серия: Modern Материал поверхности: белое стекло Материал фурнитуры: алюминий Цвет фурнитуры: нержавеющая сталь
УПРАВЛЕНИЕ	Утапливаемые ручки Красная подсветка дисплея Электронный программатор Часы, будильник, таймер отключения, отсрочка запуска, индикация выбранного режима	Утапливаемые ручки Красная подсветка дисплея Электронный программатор Часы, будильник, таймер отключения, отсрочка запуска, индикация выбранного режима	Утапливаемые ручки Красная подсветка дисплея Электронный программатор Часы, будильник, таймер отключения, отсрочка запуска, индикация выбранного режима
ОБЩАЯ ИНФОРМАЦИЯ	7 комбинаций нагрева Гриль Объем духовки: 70 л 9 уровней приготовления на хромированных направляющих Термостойкая эмаль легкой очистки	7 комбинаций нагрева Гриль Объем духовки: 70 л 9 уровней приготовления на хромированных направляющих Термостойкая эмаль легкой очистки	7 комбинаций нагрева Гриль Объем духовки: 70 л 9 уровней приготовления на хромированных направляющих Термостойкая эмаль легкой очистки
КОНСТРУКЦИЯ ДВЕРИ	Разборная дверь с петлевым легкосъемным креплением Полностью стеклянная внутренняя поверхность дверцы	Разборная дверь с петлевым легкосъемным креплением Полностью стеклянная внутренняя поверхность дверцы	Разборная дверь с петлевым легкосъемным креплением Полностью стеклянная внутренняя поверхность дверцы
СИСТЕМЫ БЕЗОПАСНОСТИ	3 стекла Электронная защита детей Тангенциальный одноуровневый вентилятор охлаждения Охлаждение задней стенки Двойная фальгированная теплоизоляция	3 стекла Электронная защита детей Тангенциальный одноуровневый вентилятор охлаждения Охлаждение задней стенки Двойная фальгированная теплоизоляция	3 стекла Электронная защита детей Тангенциальный одноуровневый вентилятор охлаждения Охлаждение задней стенки Двойная фальгированная теплоизоляция
КОМПЛЕКТАЦИЯ	Обычный противень 28 мм Глубокий противень 45 мм Решетка с функцией Stop	Обычный противень 28 мм Глубокий противень 45 мм Решетка с функцией Stop	Обычный противень 28 мм Глубокий противень 45 мм Решетка с функцией Stop
ТЕХНИЧЕСКАЯ ИНФОРМАЦИЯ	Класс энергоэффективности: A Внешние габариты В*Ш*Г(мм): 595 x 595 x 575 Габариты ниши В*Ш*Г(мм): 600 x 560 x 550 Мощность подключения: 3 кВт 2 года гарантии	Класс энергоэффективности: A Внешние габариты В*Ш*Г(мм): 595 x 595 x 575 Габариты ниши В*Ш*Г(мм): 600 x 560 x 550 Мощность подключения: 3 кВт 2 года гарантии	Класс энергоэффективности: A Внешние габариты В*Ш*Г(мм): 595 x 595 x 575 Габариты ниши В*Ш*Г(мм): 600 x 560 x 550 Мощность подключения: 3 кВт 2 года гарантии

	MO 370A4 X	MO 230B4 X	MO 23000 GB
ДИЗАЙН	Серия: Modern Материал поверхности: Нержавеющая сталь + черное стекло Материал фурнитуры: алюминий Цвет фурнитуры: нержавеющая сталь	Серия: Modern Материал поверхности: Нержавеющая сталь + черное стекло Материал фурнитуры: алюминий Цвет фурнитуры: нержавеющая сталь	Серия: Modern Материал поверхности: черное стекло Материал фурнитуры: алюминий Цвет фурнитуры: нержавеющая сталь
УПРАВЛЕНИЕ	Механический программатор Механический таймер на 120 мин	Механический программатор Механический таймер на 120 мин	Механический программатор Механический таймер на 120 мин
ОБЩАЯ ИНФОРМАЦИЯ	7 комбинаций нагрева Гриль Объем духовки: 70 л 9 уровней приготовления на хромированных направляющих Термостойкая эмаль легкой очистки	3 комбинаций нагрева Объем духовки: 70 л 5 уровней приготовления Термостойкая эмаль легкой очистки	3 комбинаций нагрева Объем духовки: 70 л 5 уровней приготовления Термостойкая эмаль легкой очистки
КОНСТРУКЦИЯ ДВЕРИ	Разборная дверь с петлевым легкосъемным креплением Полностью стеклянная внутренняя поверхность дверцы	Разборная дверь с петлевым легкосъемным креплением Полностью стеклянная внутренняя поверхность дверцы	Разборная дверь с петлевым легкосъемным креплением Полностью стеклянная внутренняя поверхность дверцы
СИСТЕМЫ БЕЗОПАСНОСТИ	3 стекла Тангенциальный одноуровневый вентилятор охлаждения Охлаждение задней стенки Двойная фальгированная теплоизоляция	3 стекла Тангенциальный одноуровневый вентилятор охлаждения Двойная фальгированная теплоизоляция	3 стекла Тангенциальный одноуровневый вентилятор охлаждения Двойная фальгированная теплоизоляция
КОМПЛЕКТАЦИЯ	Обычный противень 28 мм Глубокий противень 45 мм Решетка с функцией Stop	Обычный противень 28 мм Глубокий противень 45 мм Хромированная решетка	Обычный противень 28 мм Глубокий противень 45 мм Хромированная решетка
ТЕХНИЧЕСКАЯ ИНФОРМАЦИЯ	Класс энергоэффективности: A Внешние габариты В*Ш*Г(мм): 595 x 595 x 575 Габариты ниши В*Ш*Г(мм): 600 x 560 x 550 Мощность подключения: 3 кВт 2 года гарантии	Класс энергоэффективности: A Внешние габариты В*Ш*Г(мм): 595 x 595 x 575 Габариты ниши В*Ш*Г(мм): 600 x 560 x 550 Мощность подключения: 2,1 кВт 2 года гарантии	Класс энергоэффективности: A Внешние габариты В*Ш*Г(мм): 595 x 595 x 575 Габариты ниши В*Ш*Г(мм): 600 x 560 x 550 Мощность подключения: 2,1 кВт 2 года гарантии

	MO 23000 GW
ДИЗАЙН	Серия: Modern Материал поверхности: белое стекло Материал фурнитуры: алюминий Цвет фурнитуры: нержавеющая сталь
УПРАВЛЕНИЕ	Механический программатор Механический таймер на 120 мин
ОБЩАЯ ИНФОРМАЦИЯ	3 комбинаций нагрева Объем духовки: 70 л 5 уровней приготовления Термостойкая эмаль легкой очистки
КОНСТРУКЦИЯ ДВЕРИ	Разборная дверь с петлевым легкосъемным креплением Полностью стеклянная внутренняя поверхность дверцы
СИСТЕМЫ БЕЗОПАСНОСТИ	3 стекла Тангенциальный одноуровневый вентилятор охлаждения Двойная фальгированная теплоизоляция
КОМПЛЕКТАЦИЯ	Обычный противень 28 мм Глубокий противень 45 мм Хромированная решетка
ТЕХНИЧЕСКАЯ ИНФОРМАЦИЯ	Класс энергоэффективности: A Внешние габариты В*Ш*Г(мм): 595 x 595 x 575 Габариты ниши В*Ш*Г(мм): 600 x 560 x 550 Мощность подключения: 2,1 кВт 2 года гарантии

КОМБИНАЦИИ РЕЖИМОВ НАГРЕВА

8 режимов нагрева	Конвекция Нижний нагрев Верхний + Нижний нагрев Верхний и нижний нагрев с вентилятором Гриль Двойной гриль Двойной гриль с вентилятором Размораживание
7 режимов нагрева	Нижний нагрев Верхний + Нижний нагрев Верхний и нижний нагрев с вентилятором Гриль Двойной гриль Двойной гриль с вентилятором Размораживание
3 режима нагрева	Верхний нагрев Нижний нагрев Верхний + Нижний нагрев

Компактные духовые шкафы

Больше пространства для ваших идей

Компактные духовые шкафы Midea с функцией СВЧ не только совмещают преимущества 2-х продуктов, но и существенно повышают эргономику используемого пространства.

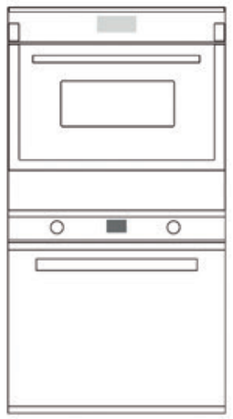

Компактный прибор + духовой шкаф

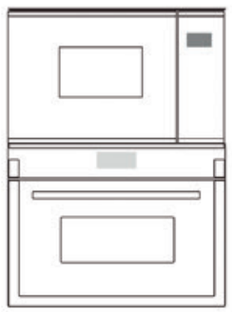

Компактный прибор + СВЧ

Компактный прибор + варочная поверхность

Компактные духовые шкафы

	TF 944 EG9-BL	TF 944 EG9-WH	AF 944 EZ8-SS
ТИП	Электрический компактный мультифункциональный духовой шкаф с функцией СВЧ	Электрический компактный мультифункциональный духовой шкаф с функцией СВЧ	Электрический компактный мультифункциональный духовой шкаф с функцией СВЧ
ДИЗАЙН	Серия Modern Материал поверхности: черное стекло Материал фурнитуры: алюминий Цвет фурнитуры: нержавеющая сталь	Серия Modern Материал поверхности: Белое стекло Материал фурнитуры: алюминий Цвет фурнитуры: нержавеющая сталь	Серия Modern Материал поверхности: нержавеющая сталь + черное стекло Материал фурнитуры: алюминий Цвет фурнитуры: нержавеющая сталь
УПРАВЛЕНИЕ	Сенсорная система управления Часы, таймер отключения	Сенсорная система управления Часы, таймер отключения	Электронная система управления Часы, таймер отключения
ОБЩАЯ ИНФОРМАЦИЯ	Мощность СВЧ: 900 Вт Режимы приготовления: 4 режима духового шкафа + 3 комбинированных Автоматические программы: 13 Функции разморозки: 2 Гриль Конвекция Материал камеры приготовления: нержавеющая сталь Объем духового шкафа: 44 л Кол-во уровней приготовления: 4 Диаметр поддона: 360 мм Электронная защита детей Вентилятор постоянного охлаждения	Мощность СВЧ: 900 Вт Режимы приготовления: 4 режима духового шкафа + 3 комбинированных Автоматические программы: 13 Функции разморозки: 2 Гриль Конвекция Материал камеры приготовления: нержавеющая сталь Объем духового шкафа: 44 л Кол-во уровней приготовления: 4 Диаметр поддона: 360 мм Электронная защита детей Вентилятор постоянного охлаждения	Мощность СВЧ: 900 Вт Режимы приготовления: 4 режима духового шкафа + 3 комбинированных Автоматические программы: 13 Функции разморозки: 2 Гриль Конвекция Материал камеры приготовления: нержавеющая сталь Объем духового шкафа: 44 л Кол-во уровней приготовления: 4 Диаметр поддона: 360 мм Электронная защита детей Вентилятор постоянного охлаждения
КОМПЛЕКТАЦИЯ	Стеклянный противень Круглый эмалированный стол Хромированная решетка Хромированная круглая решетка для гриля	Стеклянный противень Круглый эмалированный стол Хромированная решетка Хромированная круглая решетка для гриля	Стеклянный противень Круглый эмалированный стол Хромированная решетка Хромированная круглая решетка для гриля
ТЕХНИЧЕСКАЯ ИНФОРМАЦИЯ	Класс энергоэффективности: A Внешние габариты В*Ш*Г(мм): 454 x 595 x 568 Габариты ниши В*Ш*Г(мм): 450 x 560 x 550 Мощность: 3,35 кВт Гарантия 2 года	Класс энергоэффективности: A Внешние габариты В*Ш*Г(мм): 454 x 595 x 568 Габариты ниши В*Ш*Г(мм): 450 x 560 x 550 Мощность: 3,35 кВт Гарантия 2 года	Класс энергоэффективности: A Внешние габариты В*Ш*Г(мм): 454 x 595 x 568 Габариты ниши В*Ш*Г(мм): 450 x 560 x 550 Мощность: 3,35 кВт Гарантия 2 года

	MI 9250 BX	AG 925 BVW	TG 925 B8D-BL
ВНУТРЕННИЙ ОБЪЕМ	25 л	25 л	25 л
ДИЗАЙН	Серия: Modern Материал поверхности: стекло + нержавеющая сталь Цвет прибора: черный + нержавеющая сталь	Серия: Modern Материал поверхности: стекло + нержавеющая сталь Цвет прибора: нержавеющая сталь + черный	Серия: Modern Материал поверхности: стекло Цвет прибора: черный
УПРАВЛЕНИЕ	Послностью сенсорное управление Touch Control Функции таймера: часы, установка времени	Тактовое электронное управление Функции таймера: часы, установка времени	Послностью сенсорное управление Touch Control Функции таймера: часы, установка времени
ОБЩАЯ ИНФОРМАЦИЯ	Мощность микроволн: 900 Вт Покрытие камеры: нержавеющая сталь Кварцевый гриль: 1000 Вт Решетка для гриля Размораживание по весу Автоматические программы Внутренняя подсветка Защита детей 315 мм	Мощность микроволн: 900 Вт Покрытие камеры: нержавеющая сталь Кварцевый гриль: 1000 Вт Решетка для гриля Размораживание по весу Автоматические программы Внутренняя подсветка Защита детей 315 мм	Мощность микроволн: 900 Вт Покрытие камеры: нержавеющая сталь Кварцевый гриль: 1000 Вт Решетка для гриля Размораживание по весу Автоматические программы Внутренняя подсветка Защита детей 315 мм
ТЕХНИЧЕСКАЯ ИНФОРМАЦИЯ	Внешние габариты В*Ш*Г(мм): 388 x 595 x 401 Габариты ниши В*Ш*Г(мм): 380 x 560 x 500 Мощность: 1,45 кВт Гарантия: 2 года	Внешние габаритыВ*Ш*Г(мм): 388 x 595 x 402 Габариты ниши В*Ш*Г(мм): 380 x 560 x 501 Мощность: 1,45 кВт Гарантия: 2 года	Внешние габариты В*Ш*Г(мм): 388 x 595 x 402 Габариты ниши В*Ш*Г(мм): 380 x 560 x 501 Мощность: 1,45 кВт Гарантия: 2 года

	TG 925 B8D-WH	AG 820 BJU-SS	AG 820 BJU-BL
ВНУТРЕННИЙ ОБЪЕМ	25 л	20 л	20 л
ДИЗАЙН	Серия: Modern Материал поверхности: стекло Цвет прибора: белый	Серия: Modern Материал поверхности: стекло + нержавеющая сталь Цвет прибора: нержавеющая сталь + черный	Серия: Modern Материал поверхности: стекло + черная эмаль Цвет прибора: черный + черная эмаль
УПРАВЛЕНИЕ	Послностью сенсорное управление Touch Control Функции таймера: часы, установка времени	Тактовое электронное управление Функции таймера: часы, установка времени	Тактовое электронное управление Функции таймера: часы, установка времени
ОБЩАЯ ИНФОРМАЦИЯ	Мощность микроволн: 900 Вт Покрытие камеры: нержавеющая сталь Кварцевый гриль: 1000 Вт Решетка для гриля Размораживание по весу Автоматические программы Внутренняя подсветка Защита детей 315 мм	Мощность микроволн: 800 Вт Покрытие камеры: нержавеющая сталь Теновый гриль: 1000 Вт Решетка для гриля Размораживание по весу Автоматические программы Внутренняя подсветка Защита детей Диаметр поворотного стола: 255 мм	Мощность микроволн: 800 Вт Покрытие камеры: нержавеющая сталь Теновый гриль: 1000 Вт Решетка для гриля Размораживание по весу Автоматические программы Внутренняя подсветка Защита детей Диаметр поворотного стола: 255 мм
ТЕХНИЧЕСКАЯ ИНФОРМАЦИЯ	Внешние габариты В*Ш*Г(мм): 388 x 595 x 402 Габариты ниши В*Ш*Г(мм): 380 x 560 x 501 Мощность: 1,45 кВт Гарантия: 2 года	Внешние габариты В*Ш*Г(мм): 388 x 595 x 344 Габариты ниши В*Ш*Г(мм): 380 x 560 x 400 Мощность: 1,25 кВт Гарантия: 2 года	Внешние габариты В*Ш*Г(мм): 388 x 595 x 344 Габариты ниши В*Ш*Г(мм): 380 x 560 x 400 Мощность: 1,25 кВт Гарантия: 2 года

	AG 820 BJU-WH	MM 820 B2Q-SS
ВНУТРЕННИЙ ОБЪЕМ	20 л	20 л
ДИЗАЙН	Серия: Modern Материал поверхности: стекло + белая эмаль Цвет прибора: белый + белая эмаль	Серия: Modern Материал поверхности: стекло + нержавеющая сталь Цвет прибора: нержавеющая сталь + черный
УПРАВЛЕНИЕ	Тактовое электронное управление Функции таймера: часы, установка времени	Тактовое электронное управление
ОБЩАЯ ИНФОРМАЦИЯ	Мощность микроволн: 800 Вт Покрытие камеры: нержавеющая сталь Теновый гриль Решетка для гриля Размораживание по весу Автоматические программы Внутренняя подсветка Защита детей Диаметр поворотного стола: 255 мм	Мощность микроволн: 800 Вт Покрытие камеры: нержавеющая сталь Размораживание по весу Внутренняя подсветка Диаметр поворотного стола: 255 мм
ТЕХНИЧЕСКАЯ ИНФОРМАЦИЯ	Внешние габариты В*Ш*Г(мм): 388 x 595 x 344 Габариты ниши В*Ш*Г(мм): 380 x 560 x 400 Мощность: 1,25 кВт Гарантия: 2 года	Внешние габариты В*Ш*Г(мм): 388 x 595 x 344 Габариты ниши В*Ш*Г(мм): 380 x 560 x 400 Мощность: 1,25 кВт Гарантия: 2 года

СТЕКЛОКЕРАМИЧЕСКИЕ ВАРОЧНЫЕ ПОВЕРХНОСТИ

Стильно. Удобно. Безопасно.

Использование самых современных технологий производства позволяет создавать настоящие произведения искусства, одними из которых являются варочные поверхности Midea. Мы рады поделиться с вами нашими разработками и эмоциями от использования наших приборов.

Stop & Go (режим паузы)

Режим паузы или «Stop & Go» не даст пропустить важное событие: нажмите на данный индикатор и процесс приготовления на всей варочной поверхности остановится - варочная поверхность перейдет в режим сна. После повторного нажатия варочная поверхность Midea продолжит процесс приготовления начиная с момента, на котором вы остановились

Слайдерное управление

Управление может быть разным. Главное - чтобы оно было удобным. Слайдерное управление позволит Вам мгновенно установить конкретный режим мощности Вашей поверхности Midea: просто проведите пальцем вдоль специального индикатора, либо сразу нажмите на любую часть индикатора и выбранная мощность будет указана на дисплее.

Таймер на каждую зону

Вы получаете возможность готовить в автономном режиме, задав каждой конфорке время работы (до 99 минут) с последующим автоматическим отключением

Функция поддержания тепла

Невероятно удобная функция. Данная технология позволяет поддерживать температуру стеклокерамики от 40°С до 70°С, что позволит размеренному на варочной поверхности блюду оставаться теплым. Ваши гости задерживаются? Используйте функцию поддержания тепла и сохраните первоначальные вкусовые качества блюда.

6 степеней защиты

- Защита от перегрева
- Защитное автоматическое отключение
- Индикаторы остаточного тепла
- Защита детей
- Система принудительного охлаждения
- Предустановленная кромочная лента.

Индукционная технология нагрева

Индукционные варочные поверхности Midea восхищают с первого взгляда: продуманные до мелочей линии дизайна, оригинальная система управления, 6 уровней безопасности, поражающая функциональность и, конечно же, тихая работа - всё это и многое другое Вы можете обнаружить в наших приборах. Продукция нового модельного ряда получила переработанную систему охлаждения, конструкцию для встраивания, а также обновленную систему сенсоров, которая стала намного удобнее и эргономичнее в использовании. Мы полностью переработали свой продукт. Неизменным осталось одно - преимущества индукционной технологии по сравнению с традиционным типом нагрева.

Перевернув стандарты

Элегантное слайдерное управление Circular Control обеспечивает максимальную эффективность в управлении. А еще это невероятно красиво.

Свободная зона размещения посуды FreeZone

Безграничные возможности в прямом смысле этого слова. Диаметр посуды теперь не так важен, т.к. с функцией FreeZone Вы можете размещать ее в любом удобном для Вас месте. Большие кастрюли, гусятница или несколько сковород - все это легко уместится на всей поверхности. При активации функции FreeZone Вы объединяете 2 зоны нагрева в одну общую и управляете ей

Тихая индукция от Midea

В новом модельном ряду 2017 года инженеры Midea применили катушки нового поколения, внедрили систему двойного охлаждения CoolDuo, а также использовали самые передовые комплектующие, отвечающие за тихую и бесперебойную работу поверхности в течение всего срока службы. Нам есть чем Вас удивить. Не сомневайтесь.

Быстро. Почти мгновенно

Индукционные поверхности Midea решают гораздо более сложные задачи. Функция Booster готова предоставить потребителю возможность готовить на мощности, превышающую номинальную на 50 процентов. Вскипятить 1 л воды за 2,36 секунд? Легко. Доверьте это индукционной варочной поверхности Midea с функцией Booster.

	MIH 97828 F	MIH 67838 F	MIH 65722 F
ЦВЕТ	Черный	Черный	Черный
ШИРИНА	90 см	60 см	60 см
МАТЕРИАЛ СТОЛА	Материал поверхности: стеклокерамика SCHOTT CERAN® (Германия)	Материал поверхности: стеклокерамика SCHOTT CERAN® (Германия)	Материал поверхности: стеклокерамика SCHOTT CERAN® (Германия)
ДИЗАЙН ОКАНТОВКИ	Скошенные края по периметру	Скошенные края по периметру	Скошенные края по периметру
СЕРИЯ	Modern	Modern	Modern
ОБЩАЯ ИНФОРМАЦИЯ	Управление: тройное слайдерное Уровни мощности: 9 Таймер на каждую зону: до 99 мин. Функция мгновенного нагрева Booster Функция FreeZone Функция поддержания тепла Количество конфорок: 5	Управление: слайдерное круговое Уровни мощности: 9 Таймер на каждую зону: до 99 мин. Функция Stop & Go (режим паузы) Функция мгновенного нагрева Booster Функция FreeZone Функция поддержания тепла Количество конфорок: 2	Управление: слайдерное Уровни мощности: 9 Таймер на каждую зону: до 99 мин. Функция Stop & Go (режим паузы) Функция мгновенного нагрева Booster Функция FreeZone Функция поддержания тепла Количество конфорок: 3
КОНФОРКИ	Правая FreeZone: 40,5 см x 20 см (3-4 кВт) Левая FreeZone: 40,5 см x 22 см (3-4 кВт) Центральная задняя: 28 см (3-4 кВт)	Правая FreeZone: 40,5 см x 20 см (3-4 кВт) Левая: FreeZone: 40,5 см x 20 см (3-4 кВт)	Передняя правая: 19,6 см (1,8/3,0 кВт) Задняя правая: 19,6 см (1,8/3,0 кВт) Левая: FreeZone: 40,5 см x 20 см (3-4 кВт)
БЕЗОПАСНОСТЬ	Защита от перегрева Защитное автоматическое отключение Индикаторы остаточного тепла Защита детей Система принудительного охлаждения Предустановленная кромочная лента	Защита от перегрева Защитное автоматическое отключение Индикаторы остаточного тепла Защита детей Система принудительного охлаждения Предустановленная кромочная лента	Защита от перегрева Защитное автоматическое отключение Индикаторы остаточного тепла Защита детей Система принудительного охлаждения Предустановленная кромочная лента
ТЕХНИЧЕСКАЯ ИНФОРМАЦИЯ	Сетевой кабель в комплекте Мощность: 10,8 кВт Внешние габариты В*Ш*Г(мм): 60 x 900 x 520 Габариты ниши Ш*Г(мм): 870 x 490 2 года гарантии	Сетевой кабель в комплекте Мощность: 7,2 кВт Внешние габариты В*Ш*Г(мм): 60 x 590 x 520 Габариты ниши Ш*Г(мм): 560 x 490 2 года гарантии	Сетевой кабель в комплекте Мощность: 7,2 кВт Внешние габариты В*Ш*Г(мм): 60 x 590 x 520 Габариты ниши Ш*Г(мм): 560 x 490 2 года гарантии

	MIH 64721 F	MIH 64721 FW	MIH 64721 FIV
ЦВЕТ	Черный	Белый	Слоновая кость
ШИРИНА	60 см	60 см	60 см
МАТЕРИАЛ СТОЛА	Материал поверхности: стеклокерамика SCHOTT CERAN® (Германия)	Материал поверхности: стеклокерамика EUROKERA® (Франция)	Материал поверхности: стеклокерамика
ДИЗАЙН ОКАНТОВКИ	Скошенные края по периметру	Скошенные края по периметру	Скошенные края по периметру
СЕРИЯ	Modern	Modern	Modern
ОБЩАЯ ИНФОРМАЦИЯ	Управление: слайдерное Уровни мощности: 9 Таймер на каждую зону: до 99 мин. Функция мгновенного нагрева Booster Количество конфорок: 4	Управление: слайдерное Уровни мощности: 9 Таймер на каждую зону: до 99 мин. Функция мгновенного нагрева Booster Количество конфорок: 4	Управление: слайдерное Уровни мощности: 9 Таймер на каждую зону: до 99 мин. Функция мгновенного нагрева Booster Количество конфорок: 4
КОНФОРКИ	Передняя правая: 22 см (2,3/2,6 кВт) Задняя правая: 14 см (1,2/1,5 кВт) Задняя левая: 22 см (2,3/2,6 кВт) Передняя левая: 14 см (1,2/1,5 кВт)	Передняя правая: 22 см (2,3/2,6 кВт) Задняя правая: 14 см (1,2/1,5 кВт) Задняя левая: 22 см (2,3/2,6 кВт) Передняя левая: 14 см (1,2/1,5 кВт)	Передняя правая: 22 см (2,3/2,6 кВт) Задняя правая: 14 см (1,2/1,5 кВт) Задняя левая: 22 см (2,3/2,6 кВт) Передняя левая: 14 см (1,2/1,5 кВт)
БЕЗОПАСНОСТЬ	Защита от перегрева Защитное автоматическое отключение Индикаторы остаточного тепла Защита детей Система принудительного охлаждения Предустановленная кромочная лента	Защита от перегрева Защитное автоматическое отключение Индикаторы остаточного тепла Защита детей Система принудительного охлаждения Предустановленная кромочная лента	Защита от перегрева Защитное автоматическое отключение Индикаторы остаточного тепла Защита детей Система принудительного охлаждения Предустановленная кромочная лента
ТЕХНИЧЕСКАЯ ИНФОРМАЦИЯ	Сетевой кабель в комплекте Мощность: 7,0 кВт Внешние габариты В*Ш*Г(мм): 57 x 590 x 520 Габариты ниши Ш*Г(мм): 560 x 490 2 года гарантии	Сетевой кабель в комплекте Мощность: 7,0 кВт Внешние габариты В*Ш*Г(мм): 57 x 590 x 520 Габариты ниши Ш*Г(мм): 560 x 490 2 года гарантии	Сетевой кабель в комплекте Мощность: 7,0 кВт Внешние габариты В*Ш*Г(мм): 57 x 590 x 520 Габариты ниши Ш*Г(мм): 560 x 490 2 года гарантии

	MIH 64417 F	**MIH 64516 F**
ЦВЕТ	черный	черный
ШИРИНА	60 см	60 см
МАТЕРИАЛ СТОЛА	Материал поверхности: стеклокерамика SCHOTT CERAN® (Германия)	Материал поверхности: стеклокерамика SCHOTT CERAN® (Германия)
ДИЗАЙН ОКАНТОВКИ	Скошенные края по периметру	Скошенный край фронтальной части
СЕРИЯ	Modern	Modern
ОБЩАЯ ИНФОРМАЦИЯ	Управление: сенсорное Уровни мощности: 9 Таймер на каждую зону: до 99 мин. Количество конфорок: 4	Управление: сенсорное Уровни мощности: 9 Таймер на каждую зону: до 99 мин. Функция мгновенного нагрева Booster Количество конфорок: 4
КОНФОРКИ	Передняя правая: 18 см (1,5 кВт) Задняя правая: 18 см (2,0 кВт) Задняя левая: 18 см (2,0 кВт) Передняя левая: 18 см (1,5 кВт)	Передняя правая: 22 см (2,3/2,6 кВт) Задняя правая: 14 см (1,2/1,5 кВт) Задняя левая: 22 см (2,3/2,6 кВт) Передняя левая: 14 см (1,2/1,5 кВт)
БЕЗОПАСНОСТЬ	Защита от перегрева Защитное автоматическое отключение Индикаторы остаточного тепла Защита детей Система принудительного охлаждения Предустановленная кромочная лента	Защита от перегрева Защитное автоматическое отключение Индикаторы остаточного тепла Защита детей Система принудительного охлаждения Предустановленная кромочная лента
ТЕХНИЧЕСКАЯ ИНФОРМАЦИЯ	Сетевой кабель в комплекте Мощность: 7,0 кВт Внешние габариты В*Ш*Г(мм): 57 x 590 x 520 Габариты ниши Ш*Г(мм): 560 x 490 2 года гарантии	Сетевой кабель в комплекте Мощность: 7,0 кВт Внешние габариты В*Ш*Г(мм): 57 x 590 x 520 Габариты ниши Ш*Г(мм): 560 x 490 2 года гарантии

	MIH 32335 F	**MIH 32335 FW**
ЦВЕТ	Черный	Белый
ШИРИНА	30 см	30 см
МАТЕРИАЛ СТОЛА	Материал поверхности: стеклокерамика SCHOTT CERAN® (Германия)	Материал поверхности: стеклокерамика EUROKERA® (Франция)
ДИЗАЙН ОКАНТОВКИ	Скошенные края по периметру	Скошенные края по периметру
СЕРИЯ	Modern	Modern
ОБЩАЯ ИНФОРМАЦИЯ	Управление: сенсорное Уровни мощности: 9 Таймер на каждую зону: до 99 мин. Количество конфорок: 2	Управление: сенсорное Уровни мощности: 9 Таймер на каждую зону: до 99 мин. Количество конфорок: 2
КОНФОРКИ	Передняя центральная: 14 см (1,5 кВт) Задняя центральная: 18 см (2,0 кВт)	Передняя центральная: 14 см (1,5 кВт) Задняя центральная: 18 см (2,0 кВт)
БЕЗОПАСНОСТЬ	Защита от перегрева Защитное автоматическое отключение Индикаторы остаточного тепла Защита детей Система принудительного охлаждения Предустановленная кромочная лента	Защита от перегрева Защитное автоматическое отключение Индикаторы остаточного тепла Защита детей Система принудительного охлаждения Предустановленная кромочная лента
ТЕХНИЧЕСКАЯ ИНФОРМАЦИЯ	Сетевой кабель в комплекте Мощность: 3,5 кВт Внешние габариты В*Ш*Г(мм): 58 x 288 x 520 Габариты ниши Ш*Г(мм): 268 x 500 2 года гарантии	Сетевой кабель в комплекте Мощность: 3,5 кВт Внешние габариты В*Ш*Г(мм): 58 x 288 x 520 Габариты ниши Ш*Г(мм): 268 x 500 2 года гарантии

	MCH 95784 F	MCH 74572 F	MCH 64767 F
ЦВЕТ	Черный	Черный	Черный
ШИРИНА	90 см	77 см	60 см
МАТЕРИАЛ СТОЛА	Материал поверхности: стеклокерамика SCHOTT CERAN® (Германия)	Материал поверхности: стеклокерамика SCHOTT CERAN® (Германия)	Материал поверхности: стеклокерамика SCHOTT CERAN® (Германия)
ДИЗАЙН ОКАНТОВКИ	Скошенные края по периметру	Скошенные края по периметру	Скошенные края по периметру
ОБЩАЯ ИНФОРМАЦИЯ	Управление: слайдерное Уровни мощности: 9 Таймер на каждую зону: до 99 мин. Количество конфорок: 5 Скребок для очистки	Управление: слайдерное Уровни мощности: 9 Таймер на каждую зону: до 99 мин. Количество конфорок: 4 "Скребок для очистки"	Управление: слайдерное Уровни мощности: 9 Таймер на каждую зону: до 99 мин. Функция «Stop and Go» Функция поддержания тепла Количество конфорок: 4 "Скребок для очистки"
КОНФОРКИ	Конфорка с зоной расширения Зона расширения для гусятницы Передняя правая: 16,5 см (1,2 кВт) Задняя правая: 14/23 см (1,0/2,2 кВт) Задняя левая: 16,5 (1,2 кВт) Передняя левая: 20 см (1,8 кВт) Центральная дальняя: 16,5/27 (1,1/2,0 кВт)	Конфорка с зоной расширения Зона расширения для гусятницы Передняя правая: 16,5 см (1,2 кВт) Задняя правая: 20 см (1,8 кВт) Задняя левая: 16,5/27 см (1,1/2,0 кВт) Передняя левая: 14/23 см (1,0/2,2 кВт)	Конфорка с двойной зоной расширения Зона расширения для гусятницы Передняя правая: 16,5 см (1,2 кВт) Задняя правая: 16,5/27 см (1,1/2,0 кВт) Задняя левая: 16,5 см (1,2 кВт) Передняя левая 12/17/23 см (0,8/1,6/2,3 кВт)
БЕЗОПАСНОСТЬ	Защита от перегрева Защитное автоматическое отключение Индикаторы остаточного тепла Защита детей Система принудительного охлаждения Предустановленная кромочная лента	Защита от перегрева Защитное автоматическое отключение Индикаторы остаточного тепла Защита детей Система принудительного охлаждения Предустановленная кромочная лента	Защита от перегрева Защитное автоматическое отключение Индикаторы остаточного тепла Защита детей Система принудительного охлаждения Предустановленная кромочная лента
ТЕХНИЧЕСКАЯ ИНФОРМАЦИЯ	Сетевой кабель в комплекте Мощность: 8,4 кВт Внешние габариты В*Ш*Г(мм): 55 x 900 x 520 Габариты ниши Ш*Г(мм): 870 x 490 2 года гарантии	Сетевой кабель в комплекте Мощность: 7,2 кВт Внешние габариты В*Ш*Г(мм): 55 x 770 x 520 Габариты ниши Ш*Г(мм): 750 x 490 2 года гарантии	Сетевой кабель в комплекте Мощность: 6,7 кВт Внешние габариты В*Ш*Г(мм): 55 x 590 x 520 Габариты ниши Ш*Г(мм): 560 x 490 2 года гарантии

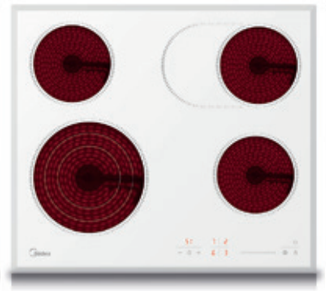
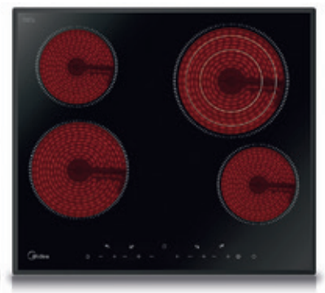

	MCH 64767 SX	MCH 64767 FW	MCH 64565 F
ЦВЕТ	Черный	Белый	Черный
ШИРИНА	90 см	77 см	60 см
МАТЕРИАЛ СТОЛА	Материал поверхности: стеклокерамика SCHOTT CERAN® (Германия)	Материал поверхности: стеклокерамика EUROKERA® (Франция)	Материал поверхности: стеклокерамика SCHOTT CERAN® (Германия)
ДИЗАЙН ОКАНТОВКИ	Алюминиевая тонкая рамка по периметру	Скошенные края по периметру	Скошенные края по периметру
ОБЩАЯ ИНФОРМАЦИЯ	Управление: слайдерное Уровни мощности: 9 Таймер на каждую зону: до 99 мин. Количество конфорок: 5 Скребок для очистки	Управление: слайдерное Уровни мощности: 9 Таймер на каждую зону: до 99 мин. Количество конфорок: 4 "Скребок для очистки"	Управление: сенсорное Уровни мощности: 9 Таймер на каждую зону: до 99 мин. Количество конфорок: 4 Скребок для очистки
КОНФОРКИ	Конфорка с зоной расширения Зона расширения для гусятницы Передняя правая: 16,5 см (1,2 кВт) Задняя правая: 14/23 см (1,0/2,2 кВт) Задняя левая: 16,5 (1,2 кВт) Передняя левая: 20 см (1,8 кВт) Центральная дальняя: 16,5/27 (1,1/2,0 кВт)	Конфорка с зоной расширения Зона расширения для гусятницы Передняя правая: 16,5 см (1,2 кВт) Задняя правая: 20 см (1,8 кВт) Задняя левая: 16,5/27 см (1,1/2,0 кВт) Передняя левая: 14/23 см (1,0/2,2 кВт)	Конфорка с тройной зоной расширения Передняя правая: 16,5 см. (1,2 кВт) Задняя правая: 12/17,5/23 см (0,8/1,6/2,3 кВт) Задняя левая: 16,5 см (1,2 кВт) Передняя левая 20 см (1,8 кВт)
БЕЗОПАСНОСТЬ	Защита от перегрева Защитное автоматическое отключение Индикаторы остаточного тепла Защита детей Система принудительного охлаждения Предустановленная кромочная лента	Защита от перегрева Защитное автоматическое отключение Индикаторы остаточного тепла Защита детей Система принудительного охлаждения Предустановленная кромочная лента	Защита от перегрева Защитное автоматическое отключение Индикаторы остаточного тепла Защита детей Система принудительного охлаждения Предустановленная кромочная лента
ТЕХНИЧЕСКАЯ ИНФОРМАЦИЯ	Сетевой кабель в комплекте Мощность: 8,4 кВт Внешние габариты В*Ш*Г(мм): 55 x 900 x 520 Габариты ниши Ш*Г(мм): 870 x 490 2 года гарантии	Сетевой кабель в комплекте Мощность: 7,2 кВт Внешние габариты В*Ш*Г(мм): 55 x 770 x 520 Габариты ниши Ш*Г(мм): 750 x 490 2 года гарантии	Сетевой кабель в комплекте Мощность: 6,5 кВт Габариты прибора В*Ш*Г(мм): 55 x 590 x 520 Габариты ниши Ш*Г(мм): 560 x 490 2 года гарантии

Стеклокерамическая варочные поверхности Hi-Light

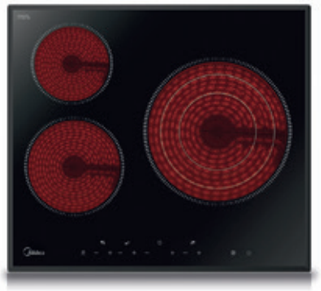

	MCH 63557 F	MCH 64464 X	MCH 64260 F
ЦВЕТ	Черный	Черный	Черный
ШИРИНА	60 см	60 см	60 см
МАТЕРИАЛ СТОЛА	Материал поверхности: стеклокерамика SCHOTT CERAN® (Германия)	Материал поверхности: стеклокерамика SCHOTT CERAN® (Германия)	Материал поверхности: стеклокерамика SCHOTT CERAN® (Германия)
ДИЗАЙН ОКАНТОВКИ	Скошенные края по периметру	Скошенные края по периметру	Скошенные края по периметру
ОБЩАЯ ИНФОРМАЦИЯ	Управление: Сенсорное Уровни мощности: 9 Таймер на каждую зону: до 99 мин. Количество конфорок: 3 Скребок для очистки	Управление: слайдерное Уровни мощности: 9 Таймер на каждую зону: до 99 мин. Количество конфорок: 4	Управление: Сенсорное Уровни мощности: 9 Таймер на каждую зону: до 99 мин. Количество конфорок: 4
КОНФОРКИ	Большая конфорка с тройной зоной расширения Задняя правая: 13/23/28 см (0,95/1,95/2,7 кВт) Задняя левая: 16,5 см (1,2 кВт) Передняя левая 20 см (1,8 кВт)	Конфорка с зоной расширения Передняя правая: 16,5 см (1,2 кВт) Задняя правая: 14/23 см (1,0/2,2 кВт) Задняя левая: 16,5 см (1,2 кВт) Передняя левая 20 см (1,8 кВт)	Передняя правая: 16,5 см (1,2 кВт) Задняя правая: 20 см (1,8 кВт) Задняя левая: 16,5 см (1,2 кВт) Передняя левая 20 см (1,8 кВт)
БЕЗОПАСНОСТЬ	Защита от перегрева Защитное автоматическое отключение Индикаторы остаточного тепла Защита детей Система принудительного охлаждения Предустановленная кромочная лента	Защита от перегрева Защитное автоматическое отключение Индикаторы остаточного тепла Защита детей Система принудительного охлаждения Предустановленная кромочная лента	Защита от перегрева Защитное автоматическое отключение Индикаторы остаточного тепла Защита детей Система принудительного охлаждения Предустановленная кромочная лента
ТЕХНИЧЕСКАЯ ИНФОРМАЦИЯ	Сетевой кабель в комплекте Мощность: 5,7 кВт Габариты прибора В*Ш*Г(мм): 55 x 590 x 520 Габариты ниши Ш*Г(мм): 560 x 490 2 года гарантии	Сетевой кабель в комплекте Мощность: 6,4 кВт Внешние габариты В*Ш*Г(мм): 55 x 590 x 520 Габариты ниши Ш*Г(мм): 560 x 490 2 года гарантии	Сетевой кабель в комплекте Мощность: 6,0 кВт Внешние габариты В*Ш*Г(мм): 55 x 590 x 520 Габариты ниши Ш*Г(мм): 560 x 490 2 года гарантии

Для заметок

Стеклокерамическая варочные поверхности Hi-Light

	MCH 32329 F	MCH 32329 FX	MCH 32329 FW
ЦВЕТ	Черный	Черный	Белый
ШИРИНА	30 см	30 см	30 см
МАТЕРИАЛ СТОЛА	Материал поверхности: стеклокерамика SCHOTT CERAN® (Германия)	Материал поверхности: стеклокерамика SCHOTT CERAN® (Германия)	Материал поверхности: стеклокерамика EUROKERA® (Франция)
ДИЗАЙН ОКАНТОВКИ	Скошенные края по периметру	2 боковые вставки из нержавеющей стали	Скошенные края по периметру
ОБЩАЯ ИНФОРМАЦИЯ	Управление: Сенсорное Уровни мощности: 9 Таймер на каждую зону: до 99 мин. Количество конфорок: 2	Управление: Сенсорное Уровни мощности: 9 Таймер на каждую зону: до 99 мин. Количество конфорок: 2	Управление: Сенсорное Уровни мощности: 9 Таймер на каждую зону: до 99 мин. Количество конфорок: 2
КОНФОРКИ	Конфорка с зоной расширения Центральная ближняя: 16,5 см (1,2 кВт Центральная дальняя: 12/20 см (0,7/1,7 кВт)	Конфорка с зоной расширения Центральная ближняя: 16,5 см (1,2 кВт) Центральная дальняя: 12/20 см (0,7/1,7 кВт	Конфорка с зоной расширения Центральная ближняя: 16,5 см (1,2 кВт) Центральная дальняя: 12/20 см (0,7/1,7 кВт)
БЕЗОПАСНОСТЬ	Защита от перегрева Защитное автоматическое отключение Индикаторы остаточного тепла Защита детей Система принудительного охлаждения Предустановленная кромочная лента	Защита от перегрева Защитное автоматическое отключение Индикаторы остаточного тепла Защита детей Система принудительного охлаждения Предустановленная кромочная лента	Защита от перегрева Защитное автоматическое отключение Индикаторы остаточного тепла Защита детей Система принудительного охлаждения Предустановленная кромочная лента
ТЕХНИЧЕСКАЯ ИНФОРМАЦИЯ	Сетевой кабель в комплекте Мощность: 2,9 кВт Внешние габариты В*Ш*Г(мм): 55 x 288 x 520 Габариты ниши Ш*Г(мм): 268 x 500 2 года гарантии	Сетевой кабель в комплекте Мощность: 2,9 кВт Внешние габариты В*Ш*Г(мм): 55 x 288 x 520 Габариты ниши Ш*Г(мм): 268 x 500 2 года гарантии	Сетевой кабель в комплекте Мощность: 2,9 кВт Внешние габариты В*Ш*Г(мм): 55 x 288 x 520 Габариты ниши Ш*Г(мм): 268 x 500 2 года гарантии

	MCH 32130 F	MCH 32130 FW
ЦВЕТ	Черный	Белый
ШИРИНА	30 см	30 см
МАТЕРИАЛ СТОЛА	Материал поверхности: стеклокерамика SCHOTT CERAN® (Германия)	Материал поверхности: стеклокерамика EUROKERA® (Франция)
ДИЗАЙН ОКАНТОВКИ	Скошенные края по периметру	Скошенные края по периметру
ОБЩАЯ ИНФОРМАЦИЯ	Управление: Сенсорное Уровни мощности: 9 Таймер на каждую зону: до 99 мин. Количество конфорок: 2	Управление: Сенсорное Уровни мощности: 9 Таймер на каждую зону: до 99 мин. Количество конфорок: 2
КОНФОРКИ	Центральная ближняя: 16,5 см (1,2 кВт) Центральная дальняя: 20 см (1,8 кВт)	Центральная ближняя: 16,5 см (1,2 кВт) Центральная дальняя: 20 см (1,8 кВт)
БЕЗОПАСНОСТЬ	Защита от перегрева Защитное автоматическое отключение Индикаторы остаточного тепла Защита детей Система принудительного охлаждения Предустановленная кромочная лента	Защита от перегрева Защитное автоматическое отключение Индикаторы остаточного тепла Защита детей Система принудительного охлаждения Предустановленная кромочная лента
ТЕХНИЧЕСКАЯ ИНФОРМАЦИЯ	Сетевой кабель в комплекте Мощность: 3 кВт Внешние габариты В*Ш*Г(мм): 55 x 288 x 520 Габариты ниши Ш*Г(мм): 268 x 500 2 года гарантии	Сетевой кабель в комплекте Мощность: 3 кВт Внешние габариты В*Ш*Г(мм): 55 x 288 x 520 Габариты ниши Ш*Г(мм): 268 x 500 2 года гарантии

ГАЗОВЫЕ ВАРОЧНЫЕ ПОВЕРХНОСТИ

Модельный ряд газовых поверхностей Midea в 2017 году подвергся ряду важнейших изменений. Начиная от новейших рассекателей и заканчивая формой решеток, новинки от Midea полностью поменяли не только внешний облик, но и стали обладать несравненными конструктивными особенностями.

Triple Burner

ГАЗ-КОНТРОЛЬ

В случая затухания пламени система газ-контроль среагирует на изменение температуры датчика и перекроет подачу газа в систему.

Flameout Protection

ЭЛЕКТРОПОДЖИГ

При нажатии на ручку регулировки подачи газа варочная поверхность автоматически зажигает газ на выбранной зоне нагрева.

Easy Clean

ЧУГУННЫЕ РЕШЕТКИ

Чугунные решетки на варочных поверхностях Midea имеют низкую пористость, в следствие которой мыть такую решетку стало гораздо легче. Кроме того она теперь обладает повышенной ударопрочностью.

Продуманные инженерные решения

Варочные поверхности Midea обладают самым удобным расположением конфорки быстрого приготовления: она находится в левой части поверхности, располагаясь ближе к пользователю. Данная конструктивная особенность предотвращает плавление кухонного бортика и обгорание кухонной стеновой панели , а так же позволяет с большим удобством проверять степень

Варите кофе без проблем

Решетка варочных поверхностей Midea обладает встроенным адаптером для турки. Больше Вам не придется искать подставку для того чтобы сварить кофе, она всегда будет доступна Вам для использования. 24 часа в сутки, 7 дней в неделю, 365 дней в году. Всегда.

Новейшая конструкция решеток

Оцените эргономику новых решеток от Midea. Такая решетка позволяет посуде стоять ровно и не проваливаться при передвижении наискосок или вдоль рабочего стола. 8 точек опоры помогают добиться максимального удобства при готовке на газовой поверхности Midea.

Только лучшие аксессуары. Конфорки Defendi.

Использование лучших комплектующих позволяет Midea сохранять лидирующие позиции в различныхбольшинстве продуктовых категориях по всему миру: в том числе и в газовых поверхностях. Defendi - мировой лидер в разработке и производстве газовых компонентов для приготовления пищи. Комплектующие этого производителя всегда славились долговечностью использования, высокой термостойкостью и внушительными характеристиками. Midea выбирает только лучшие аксессуары для своих продуктов, чтобы в итоге именно Вы оценили его по достоинству.

	MG 7505 TX	MG 7560 TGB	MG 7560 TGW
ДИЗАЙН	Серия: Modern Цвет: нержавеющая сталь Материал стола: нержавеющая сталь Цвет фурнитуры: нержавеющая сталь	Серия: Modern Цвет: Черное стекло Материал стола: закаленное стекло Цвет фурнитуры: нержавеющая сталь	Серия: Modern Цвет: белое стекло Материал стола: закаленное стекло Цвет фурнитуры: нержавеющая сталь
ОБЩАЯ ИНФОРМАЦИЯ	Ширина: 75 см Управление: Фронтальное с поворотными регуляторами и защитой от влаги Количество конфорок: 5 Комфорка повышенной мощности с тройным рядом пламени Материал решеток: чугун Газ-контроль Электроподжиг	Ширина: 75 см Управление: Фронтальное с поворотными регуляторами и защитой от влаги Количество конфорок: 5 Комфорка повышенной мощности с тройным рядом пламени Материал решеток: чугун Газ-контроль Электроподжиг	Ширина: 75 см Управление: Фронтальное с поворотными регуляторами и защитой от влаги Количество конфорок: 5 Комфорка повышенной мощности с тройным рядом пламени Материал решеток: чугун Газ-контроль Электроподжиг
КОНФОРКИ	Передняя правая: 1,75 кВт Задняя правая: 1,75 кВт Задняя левая: 3,0 кВт Передняя левая 1,0 кВт Центральная: 3,3 кВт	Передняя правая: 1,75 кВт Задняя правая: 1,75 кВт Задняя левая: 3,0 кВт Передняя левая 1,0 кВт Центральная: 3,3 кВт	Передняя правая: 1,75 кВт Задняя правая: 1,75 кВт Задняя левая: 3,0 кВт Передняя левая 1,0 кВт Центральная: 3,3 кВт
КОМПЛЕКТАЦИЯ	Жиклеры для подключения баллонного газа Штуцер: угловой, 3/4, внешняя резьба	Жиклеры для подключения баллонного газа Штуцер: угловой, 3/4, внешняя резьба	Жиклеры для подключения баллонного газа Штуцер: угловой, 3/4, внешняя резьба
ТЕХНИЧЕСКАЯ ИНФОРМАЦИЯ	Сетевой кабель 220 В Внешние габариты В*Ш*Г(мм): 90 x 750 x 510 Габариты нишиШ*Г(мм): 560 x 490 2 года гарантии	Сетевой кабель 220 В Внешние габариты В*Ш*Г(мм): 90 x 750 x 520 Габариты ниши Ш*Г(мм): 560 x 490	Сетевой кабель 220 В Внешние габариты В*Ш*Г(мм): 90 x 750 x 520 Габариты ниши Ш*Г(мм): 560 x 490

	MG 696 TX	MG 687 TX	MG 687 X
ДИЗАЙН	Серия: Modern Цвет: нержавеющая сталь Материал стола: нержавеющая сталь Цвет фурнитуры: нержавеющая сталь	Серия: Modern Цвет: нержавеющая сталь Материал стола: нержавеющая сталь Цвет фурнитуры: нержавеющая сталь	Серия: Modern Цвет: нержавеющая сталь Материал стола: нержавеющая сталь Цвет фурнитуры: нержавеющая сталь
ОБЩАЯ ИНФОРМАЦИЯ	Ширина: 60 см Управление: фронтально-боковое с поворотными регуляторами и защитой от влаги Количество конфорок: 4 Комфорка повышенной мощности с тройным рядом пламени Материал решеток: чугун Газ-контроль Электроподжиг	Ширина: 60 см Управление: фронтально-боковое с поворотными регуляторами и защитой от влаги Количество конфорок: 4 Комфорка повышенной мощности с тройным рядом пламени Материал решеток: чугун Газ-контроль Электроподжиг	Ширина: 60 см Управление: фронтально-боковое с поворотными регуляторами и защитой от влаги Количество конфорок: 4 Материал решеток: чугун Газ-контроль Электроподжиг
КОНФОРКИ	Передняя правая: 1,0 кВт Задняя правая: 1,75 кВт Задняя левая: 1,75 кВт Передняя левая 3,8 кВт	Передняя правая: 1,0 кВт Задняя правая: 1,75 кВт Задняя левая: 1,75 кВт Передняя левая 3,3 кВт	Передняя правая: 1,0 кВт Задняя правая: 1,75 кВт Задняя левая: 1,75 кВт Передняя левая 3,0 кВт
КОМПЛЕКТАЦИЯ	Жиклеры для подключения баллонного газа Штуцер: угловой, 3/4, внешняя резьба	Жиклеры для подключения баллонного газа Штуцер: угловой, 3/4, внешняя резьба	Жиклеры для подключения баллонного газа Штуцер: угловой, 3/4, внешняя резьба
ТЕХНИЧЕСКАЯ ИНФОРМАЦИЯ	Сетевой кабель 220 В Внешние габариты В*Ш*Г(мм): 90 x 590 x 510 Габариты ниши Ш*Г(мм): 560 x 490 2 года гарантии	Сетевой кабель 220 В Внешние габариты В*Ш*Г(мм): 95 x 590 x 500 Габариты ниши Ш*Г(мм): 553 x 473 2 года гарантии	Сетевой кабель 220 В Внешние габариты В*Ш*Г(мм): 95 x 590 x 500 Габариты ниши Ш*Г(мм): 553 x 473 2 года гарантии

	MG 690 TX	MG 606 B	MG 606 W
ДИЗАЙН	Серия: Modern Цвет: нержавеющая сталь Материал стола: нержавеющая сталь Цвет фурнитуры: нержавеющая сталь	Серия: Modern Цвет: черный Материал стола: эмалированная сталь Цвет фурнитуры: нержавеющая сталь	Серия: Modern Цвет: белый Материал стола: эмалированная сталь Цвет фурнитуры: нержавеющая сталь
ОБЩАЯ ИНФОРМАЦИЯ	Ширина: 60 см Управление: фронтальное с поворотными регуляторами и защитой от влаги Количество конфорок: 4 Комфорка повышенной мощности с тройным рядом пламени Материал решеток: чугун Газ-контроль Электроподжиг	Ширина: 60 см Управление: фронтальное с поворотными регуляторами и защитой от влаги Количество конфорок: 4 Материал решеток: чугун Газ-контроль Электроподжиг	Ширина: 60 см Управление: фронтальное с поворотными регуляторами и защитой от влаги Количество конфорок: 4 Материал решеток: чугун Газ-контроль Электроподжиг
КОНФОРКИ	Передняя правая: 1,75 кВт Задняя правая: 1,75 кВт Задняя левая: 3,3 кВт Передняя левая 1,0 кВт	Передняя правая: 1,75 кВт Задняя правая: 1,75 кВт Задняя левая: 3,0 кВт Передняя левая 1,0 кВт	Передняя правая: 1,75 кВт Задняя правая: 1,75 кВт Задняя левая: 3,0 кВт Передняя левая 1,0 кВт
КОМПЛЕКТАЦИЯ	Жиклеры для подключения баллонного газа Штуцер: угловой, 3/4, внешняя резьба	Жиклеры для подключения баллонного газа Штуцер: угловой, 3/4, внешняя резьба	Жиклеры для подключения баллонного газа Штуцер: угловой, 3/4, внешняя резьба
ТЕХНИЧЕСКАЯ ИНФОРМАЦИЯ	Сетевой кабель 220 В Внешние габариты В*Ш*Г(мм): 90 x 590 x 510 Габариты ниши Ш*Г(мм): 560 x 490 2 года гарантии	Сетевой кабель 220 В Внешние габариты В*Ш*Г(мм): 90 x 590 x 510 Габариты ниши Ш*Г(мм): 560 x 490 2 года гарантии	Сетевой кабель 220 В Внешние габариты В*Ш*Г(мм): 90 x 590 x 510 Габариты ниши Ш*Г(мм): 560 x 490 2 года гарантии

	MG 697 TX	MG 697 TGB	MG 697 TGW
ДИЗАЙН	Серия: Modern Цвет: нержавеющая сталь Материал стола: нержавеющая сталь Цвет фурнитуры: нержавеющая сталь	Серия: Modern Цвет: черное стекло Материал стола: закаленное стекло Цвет фурнитуры: нержавеющая сталь	Серия: Modern Цвет: белое стекло Материал стола: закаленное стекло Цвет фурнитуры: нержавеющая сталь
ОБЩАЯ ИНФОРМАЦИЯ	Ширина: 60 см Управление: Фронтальное с поворотными регуляторами и защитой от влаги Количество конфорок: 4 Комфорка повышенной мощности с тройным рядом пламени Материал решеток: чугун Газ-контроль Электроподжиг Интегрированная подставка для кофейника	Ширина: 60 см Управление: Фронтальное с поворотными регуляторами и защитой от влаги Количество конфорок: 4 Комфорка повышенной мощности с тройным рядом пламени Материал решеток: чугун Газ-контроль Электроподжиг Интегрированная подставка для кофейника	Ширина: 60 см Управление: Фронтальное с поворотными регуляторами и защитой от влаги Количество конфорок: 4 Комфорка повышенной мощности с тройным рядом пламени Материал решеток: чугун Газ-контроль Электроподжиг Интегрированная подставка для кофейника
КОНФОРКИ	Центральная ближняя: 1,0 кВт Центральная дальняя: 2.0 кВт Правая боковая: 3,3 кВт Левая боковая: 3,8 кВт	Центральная ближняя: 1,0 кВт Центральная дальняя: 2,0 кВт Права боковая: 2,0 кВт Левая боковая: 3,8 кВт	Центральная ближняя: 1,0 кВт Центральная дальняя: 2,0 кВт Права боковая: 2,0 кВт Левая боковая: 3,8 кВт
КОМПЛЕКТАЦИЯ	Жиклеры для подключения баллонного газа Штуцер: угловой, 3/4, внешняя резьба	Жиклеры для подключения баллонного газа Штуцер: угловой, 3/4, внешняя резьба	Жиклеры для подключения баллонного газа Штуцер: угловой, 3/4, внешняя резьба
ТЕХНИЧЕСКАЯ ИНФОРМАЦИЯ	Сетевой кабель 220 В Внешние габариты В*Ш*Г(мм): 88 x 600 x 510 Габариты ниши Ш*Г(мм): 560 x 490 2 года гарантии	Сетевой кабель 220 В Внешние габариты В*Ш*Г(мм): 97 x 600 x 520 Габариты ниши Ш*Г(мм): 560 x 490 2 года гарантии	Сетевой кабель 220 В Внешние габариты В*Ш*Г(мм): 97 x 600 x 520 Габариты ниши Ш*Г(мм): 560 x 490 2 года гарантии

	MG 696 TGB	MG 696 TGW	MG 696 TGI
ДИЗАЙН	Серия: Modern Цвет: черное стекло Материал стола: закаленное стекло Цвет фурнитуры: нержавеющая сталь	Серия: Modern Цвет: белое стекло Материал стола: закаленное стекло Цвет фурнитуры: нержавеющая сталь	Серия: Modern Цвет: бежевый Материал стола: закаленное стекло Цвет фурнитуры: нержавеющая сталь
ОБЩАЯ ИНФОРМАЦИЯ	Ширина: 60 см Управление: фронтально-боковое с поворотными регуляторами и защитой от влаги Количество конфорок: 4 Комфорка повышенной мощности с тройным рядом пламени Материал решеток: чугун Газ-контроль Электроподжиг Интегрированная подставка для кофейника WOK-адаптер в комплекте	Ширина: 60 см Управление: фронтально-боковое с поворотными регуляторами и защитой от влаги Количество конфорок: 4 Комфорка повышенной мощности с тройным рядом пламени Материал решеток: чугун Газ-контроль Электроподжиг Интегрированная подставка для кофейника WOK-адаптер в комплекте	Ширина: 60 см Управление: фронтально-боковое с поворотными регуляторами и защитой от влаги Количество конфорок: 4 Комфорка повышенной мощности с тройным рядом пламени Материал решеток: чугун Газ-контроль Электроподжиг Интегрированная подставка для кофейника WOK-адаптер в комплекте
КОНФОРКИ	Передняя правая: 1,0 кВт Задняя правая: 1,75 кВт Задняя левая: 1,75 кВт Передняя левая 3,8 кВт	Передняя правая: 1,0 кВт Задняя правая: 1,75 кВт Задняя левая: 1,75 кВт Передняя левая 3,8 кВт	Передняя правая: 1,0 кВт Задняя правая: 1,75 кВт Задняя левая: 1,75 кВт Передняя левая 3,8 кВт
КОМПЛЕКТАЦИЯ	Жиклеры для подключения баллонного газа Штуцер: угловой, 3/4, внешняя резьба	Жиклеры для подключения баллонного газа Штуцер: угловой, 3/4, внешняя резьба	Жиклеры для подключения баллонного газа Штуцер: угловой, 3/4, внешняя резьба
ТЕХНИЧЕСКАЯ ИНФОРМАЦИЯ	Сетевой кабель 220 В Внешние габариты В*Ш*Г(мм): 110 x 590 x 510 Габариты ниши Ш*Г(мм): 560 x 490	Сетевой кабель 220 В Внешние габариты В*Ш*Г(мм): 110 x 590 x 510 Габариты ниши Ш*Г(мм): 560 x 490 2 года гарантии	Сетевой кабель 220 В Внешние габариты В*Ш*Г(мм): 110 x 590 x 510 Габариты ниши Ш*Г(мм): 560 x 490

	MG 684 TGB	MG 684 TGW
ДИЗАЙН	Серия: Modern Цвет: черное стекло Материал стола: закаленное стекло Цвет фурнитуры: нержавеющая сталь	Серия: Modern Цвет: белое стекло Материал стола:закаленное стекло Цвет фурнитуры: нержавеющая сталь
ОБЩАЯ ИНФОРМАЦИЯ	Ширина: 60 см Управление: Фронтально-боковое с поворотными регуляторами и защитой от влаги Количество конфорок: 4 Комфорка повышенной мощности с тройным рядом пламени Материал решеток: чугун Газ-контроль Электроподжиг	Ширина: 60 см Управление: Фронтально-боковое с поворотными регуляторами и защитой от влаги Количество конфорок: 4 Комфорка повышенной мощности с тройным рядом пламени Материал решеток: чугун Газ-контроль Электроподжиг
КОНФОРКИ	Передняя правая: 1,0 кВт Задняя правая: 1,75 кВт Задняя левая: 1,75 кВт Передняя левая 3,3 кВт	Передняя правая: 1,0 кВт Задняя правая: 1,75 кВт Задняя левая: 1,75 кВт Передняя левая 3,3 кВт
КОМПЛЕКТАЦИЯ	Жиклеры для подключения баллонного газа Штуцер: угловой, 3/4, внешняя резьба	Жиклеры для подключения баллонного газа Штуцер: угловой, 3/4, внешняя резьба
ТЕХНИЧЕСКАЯ ИНФОРМАЦИЯ	Сетевой кабель 220 В Внешние габариты В*Ш*Г(мм): 110 x 600 x 510 Габариты ниши Ш*Г(мм): 553 x 473 2 года гарантии	Сетевой кабель 220 В Внешние габариты В*Ш*Г(мм): 110 x 600 x 510 Габариты ниши Ш*Г(мм): 553 x 473 2 года гарантии

	MG 613 TX	MG 685 TGB	MG 685 TGW
ДИЗАЙН	Серия: Modern Цвет: нержавеющая сталь Материал стола: нержавеющая сталь Цвет фурнитуры: нержавеющая сталь	Серия: Modern Цвет: черное стекло Материал стола: закаленное стекло Цвет фурнитуры: нержавеющая сталь	Серия: Modern Цвет: белое стекло Материал стола: закаленное стекло Цвет фурнитуры: нержавеющая сталь
ОБЩАЯ ИНФОРМАЦИЯ	Ширина: 60 см Управление: боковое с поворотными регуляторами и защитой от влаги Количество конфорок: 4 Комфорка повышенной мощности с тройным рядом пламени Материал решеток: чугун Газ-контроль Электроподжиг	Ширина: 60 см Управление: боковое с поворотными регуляторами и защитой от влаги Количество конфорок: 4 Комфорка повышенной мощности с тройным рядом пламени Материал решеток: чугун Газ-контроль Электроподжиг	Ширина: 60 см Управление: боковое с поворотными регуляторами и защитой от влаги Количество конфорок: 4 Комфорка повышенной мощности с тройным рядом пламени Материал решеток: чугун Газ-контроль Электроподжиг
КОНФОРКИ	Передняя правая: 1,0 кВт Задняя правая: 1,75 кВт Задняя левая: 1,75 кВт Передняя левая 3,3 кВт	Передняя правая: 1,0 кВт Задняя правая: 1,75 кВт Задняя левая: 1,75 кВт Передняя левая 3,3 кВт	Передняя правая: 1,0 кВт Задняя правая: 1,75 кВт Задняя левая: 1,75 кВт Передняя левая 3,3 кВт
КОМПЛЕКТАЦИЯ	Жиклеры для подключения баллонного газа Штуцер: угловой, 3/4, внешняя резьба	Жиклеры для подключения баллонного газа Штуцер: угловой, 3/4, внешняя резьба	Жиклеры для подключения баллонного газа Штуцер: угловой, 3/4, внешняя резьба
ТЕХНИЧЕСКАЯ ИНФОРМАЦИЯ	Сетевой кабель 220 В Внешние габариты В*Ш*Г(мм): 95 x 590 x 500 Габариты ниши Ш*Г(мм): 553 x 473 2 года гарантии	Сетевой кабель 220 В Внешние габариты В*Ш*Г(мм): 110 x 600 x 510 Габариты ниши Ш*Г(мм): 553 x 473	Сетевой кабель 220 В Внешние габариты В*Ш*Г(мм): 110 x 600 x 510 Габариты ниши Ш*Г(мм): 553 x 473

	MG 3205 X	MG 3260 GB	MG 3260 GW
ДИЗАЙН	Серия: Modern Цвет: нержавеющая сталь Материал стола: нержавеющая сталь Цвет фурнитуры: нержавеющая сталь	Серия: Modern Цвет: черное стекло Материал стола: закаленное стекло Цвет фурнитуры: нержавеющая сталь	Серия: Modern Цвет: белое стекло Материал стола: закаленное стекло Цвет фурнитуры: сталь
ОБЩАЯ ИНФОРМАЦИЯ	Ширина: 30 см Управление: фронтальное с поворотными регуляторами и защитой от влаги Количество конфорок: 2 Материал решеток: чугун Газ-контроль Электроподжиг	Ширина: 30 см Управление: фронтальное с поворотными регуляторами и защитой от влаги Количество конфорок: 2 Материал решеток: чугун Газ-контроль Электроподжиг	Ширина: 30 см Управление: фронтальное с поворотными регуляторами и защитой от влаги Количество конфорок: 2 Материал решеток: чугун Газ-контроль Электроподжиг
КОНФОРКИ	Центральная ближняя: 1,0 кВт Центральная дальняя: 3,0 кВт	Центральная ближняя: 1,0 кВт Центральная дальняя: 3,0 кВт	Центральная ближняя: 1,0 кВт Центральная дальняя: 3,0 кВт
КОМПЛЕКТАЦИЯ	Жиклеры для подключения баллонного газа Штуцер: угловой, 3/4, внешняя резьба	Жиклеры для подключения баллонного газа Штуцер: угловой, 3/4, внешняя резьба	Жиклеры для подключения баллонного газа Штуцер: угловой, 3/4, внешняя резьба
ТЕХНИЧЕСКАЯ ИНФОРМАЦИЯ	Сетевой кабель 220 В Внешние габариты В*Ш*Г(мм): 90 x 300 x 520 Габариты ниши Ш*Г(мм): 262 x 492 2 года гарантии	Сетевой кабель 220 В Внешние габариты В*Ш*Г(мм): 90 x 300 x 520 Габариты ниши Ш*Г(мм): 262 x 492 2 года гарантии	Сетевой кабель 220 В Габариты прибора: В*Ш*Г(мм): 90 x 300 x 520 Габариты ниши Ш*Г(мм): 262 x 492 2 года гарантии

ВЫТЯЖКИ MIDEA.

Признанная элегантность.

Led освещение, сенсорное управление, идеальная шлифовка нержавеющей стали – всё это и многое другое Вы сможете обнаружить в новых вытяжках Midea 2017 года.

	MH 60AN 780 GI	MH 60AN 780 GW	MH 60AN 780 GB
ДИЗАЙН	Наклонная вытяжка Цвет: бежевый Материал поверхности: закаленное стекло	Наклонная вытяжка Цвет: белый Материал поверхности: закаленное стекло	Наклонная вытяжка Цвет: черный Материал поверхности: закаленное стекло
ОБЩАЯ ИНФОРМАЦИЯ	Ширина: 60 см Производительность: 800 м³/ч Максимальный уровень шума: 65 дБ Кол-во моторов: 1 Кол-во скоростей: 3 Сенсорное управление с дисплеем Алюминиевый фильтр 1 шт. Угольный фильтр CFM10, дополнительная опция - приобретается отдельно Led освещение (2x1,5 Вт) Обратный клапан	Ширина: 60 см Производительность: 800 м³/ч Максимальный уровень шума: 65 дБ Кол-во моторов: 1 Кол-во скоростей: 3 Сенсорное управление с дисплеем Алюминиевый фильтр 1 шт. Угольный фильтр CFM10, дополнительная опция - приобретается отдельно Led освещение (2x1,5 Вт) Обратный клапан	Ширина: 60 см Производительность: 800 м³/ч Максимальный уровень шума: 65 дБ Кол-во моторов: 1 Кол-во скоростей: 3 Сенсорное управление с дисплеем Алюминиевый фильтр: 1 шт. Угольный фильтр CFM10, дополнительная опция - приобретается отдельно Led освещение (2x1,5 Вт) Обратный клапан
ТЕХНИЧЕСКАЯ ИНФОРМАЦИЯ	Мощность: 330 Вт Режимы работы: отвод/рециркуляция Внешние габариты В*Ш*Г(мм): 910-1300 x 600*431 Выхлопная гофра: в комплекте Фланец: в комплекте	Мощность: 330 Вт Режимы работы: отвод/рециркуляция Внешние габариты В*Ш*Г(мм): 910-1300 x 600*431 Выхлопная гофра: в комплекте Фланец: в комплекте	Мощность: 330 Вт Режимы работы: отвод/рециркуляция Внешние габариты В*Ш*Г(мм): 910-1300 x 600*431 Выхлопная гофра: в комплекте Фланец: в комплекте

	MH 90AN 872 GB	MH 90AN 872 GW	MH 60AN 582 GB
ДИЗАЙН	Наклонная вытяжка Цвет: черный Материал поверхности: закаленное стекло	Наклонная вытяжка Цвет: белый Материал поверхности: закаленное стекло	Наклонная вытяжка Цвет: черный Материал поверхности: закаленное стекло
ОБЩАЯ ИНФОРМАЦИЯ	Ширина: 90 см Производительность: 800 м³/ч Максимальный уровень шума: 65 дБ Кол-во моторов: 1 Кол-во скоростей: 4, таймер отключения Сенсорное управление Алюминиевый фильтр: 3 шт. Угольный фильтр CFM8211, дополнительная опция - приобретается отдельно Led освещение (2x1,5 Вт) Обратный клапан	Ширина: 90 см Производительность: 800 м³/ч Максимальный уровень шума: 65 дБ Кол-во моторов: 1 Кол-во скоростей: 4, таймер отключения Сенсорное управление Алюминиевый фильтр: 3 шт. Угольный фильтр CFM8211, дополнительная опция - приобретается отдельно Led освещение (2x1,5 Вт) Обратный клапан	Ширина: 60 см Производительность: 800 м³/ч Максимальный уровень шума: 65 дБ Кол-во моторов: 1 Кол-во скоростей: 4 Сенсорное управление Алюминиевый фильтр: 1 шт. Угольный фильтр CFM8211, дополнительная опция - приобретается отдельно Led освещение (2x1,5 Вт) Обратный клапан
ТЕХНИЧЕСКАЯ ИНФОРМАЦИЯ	Мощность: 330 Вт Режимы работы: отвод/рециркуляция Внешние габариты В*Ш*Г(мм): 812-1180*896*430* Выхлопная гофра: в комплекте Фланец: в комплекте	Мощность: 330 Вт Режимы работы: отвод/рециркуляция Внешние габариты В*Ш*Г(мм): 812-1180*896*430* Выхлопная гофра: в комплекте Фланец: в комплекте	Мощность: 330 Вт Режимы работы: отвод/рециркуляция Внешние габариты В*Ш*Г(мм): 890-1270*600*420 Выхлопная гофра: в комплекте Фланец: в комплекте

	MH 60AN 582 GW	MH 90C 775 X	MH 60C 775 X
ДИЗАЙН	Наклонная вытяжка Цвет: белый Материал поверхности: закаленное стекло	Купольная вытяжка Цвет: нержавеющая сталь Материал поверхности: нержавеющая сталь + черное стекло	Купольная вытяжка Цвет: нержавеющая сталь Материал поверхности: нержавеющая сталь + черное стекло
ОБЩАЯ ИНФОРМАЦИЯ	Ширина: 60 см Производительность: 800 м³/ч Максимальный уровень шума: 65 дБ Кол-во моторов: 1 Кол-во скоростей: 4 Сенсорное управление Алюминиевый фильтр: 1 шт. Угольный фильтр CFM8211, дополнительная опция - приобретается отдельно Led освещение (2x1,5 Вт) Обратный клапан	Ширина: 90 см Производительность: 600 м³/ч Максимальный уровень шума: 66 дБ Кол-во моторов: 1 Кол-во скоростей: 3 Сенсорное управление с дисплеем Алюминиевый фильтр: 3 шт. Угольный фильтр CFM10, дополнительная опция - приобретается отдельно Led освещение (2x1,5 Вт) Обратный клапан	Ширина: 60 см Производительность: 600 м³/ч Максимальный уровень шума: 66 дБ Кол-во моторов: 1 Кол-во скоростей: 3 Сенсорное управление с дисплеем Алюминиевый фильтр: 2 шт. Угольный фильтр CFM10, дополнительная опция - приобретается отдельно Led освещение (2x1,5 Вт) Обратный клапан
ТЕХНИЧЕСКАЯ ИНФОРМАЦИЯ	Мощность: 330 Вт Режимы работы: отвод/рециркуляция Внешние габариты В*Ш*Г(мм): 890-1270*600*420 Выхлопная гофра: в комплекте Фланец: в комплекте	Мощность: 250 Вт Режимы работы: отвод/рециркуляция Внешние габариты В*Ш*Г(мм): 450-840*900*500 Выхлопная гофра: в комплекте Фланец: в комплекте	Мощность: 250 Вт Режимы работы: отвод/рециркуляция Внешние габариты В*Ш*Г(мм): 450-840*600*500 Выхлопная гофра: в комплекте Фланец: в комплекте

	MH 90C 419 X	MH 60C 419 X	MH 60C 405 B
ДИЗАЙН	Купольная вытяжка Цвет: нержавеющая сталь Материал поверхности: нержавеющая сталь	Купольная вытяжка Цвет: нержавеющая сталь Материал поверхности: нержавеющая сталь	Купольная вытяжка Цвет: черный Материал поверхности: нержавеющая сталь + черное стекло
ОБЩАЯ ИНФОРМАЦИЯ	Ширина: 90 см Производительность: 600 м³/ч Максимальный уровень шума: 66 дБ Кол-во моторов: 1 Кол-во скоростей: 3 Электронное управление Алюминиевый фильтр: 3 шт. Угольный фильтр CFM10, дополнительная опция - приобретается отдельно Led освещение (2x1,5 Вт) Обратный клапан	Ширина: 60 см Производительность: 600 м³/ч Максимальный уровень шума: 66 дБ Кол-во моторов: 1 Кол-во скоростей: 3 Электронное управление Алюминиевый фильтр: 2 шт. Угольный фильтр CFM10, дополнительная опция - приобретается отдельно Led освещение (2x1,5 Вт) Обратный клапан	Ширина: 60 см Производительность: 600 м³/ч Максимальный уровень шума: 66 дБ Кол-во моторов: 1 Кол-во скоростей: 3 Механические кнопки нажатия Алюминиевый фильтр: 2 шт. Угольный фильтр CFM10, дополнительная опция - приобретается отдельно Led освещение (2x1,5 Вт) Обратный клапан
ТЕХНИЧЕСКАЯ ИНФОРМАЦИЯ	Мощность: 250 Вт Режимы работы: отвод/рециркуляция Внешние габариты В*Ш*Г(мм): 440-820*900*500 Выхлопная гофра: в комплекте Фланец: в комплекте	Мощность: 250Вт Режимы работы: отвод/рециркуляция Внешние габариты В*Ш*Г(мм): 440-820*600*500 Выхлопная гофра: в комплекте Фланец: в комплекте	Мощность: 250 Вт Режимы работы: отвод/рециркуляция Внешние габариты В*Ш*Г(мм): 440-820*600*500 Выхлопная гофра: в комплекте Фланец: в комплекте

	MH 60C 405 W	MH 60C 471 X	MH 60C 433 B
ДИЗАЙН	Купольная вытяжка Цвет: белый Материал поверхности: нержавеющая сталь + белое стекло	Купольная вытяжка со стеклом Цвет: нержавеющая сталь Материал поверхности: нержавеющая сталь + стекло	Купольная вытяжка со стеклом Цвет: Черный Материал поверхности: нержавеющая сталь + стекло
ОБЩАЯ ИНФОРМАЦИЯ	Ширина: 60 см Производительность: 600 м³/ч Максимальный уровень шума: 66 дБ Кол-во моторов: 1 Кол-во скоростей: 3 Механические кнопки нажатия Алюминиевый фильтр: 2 шт. Угольный фильтр CFM10, дополнительная опция - приобретается отдельно Led освещение (2x1,5 Вт) Обратный клапан	Ширина: 60 см Производительность: 600 м³/ч Максимальный уровень шума: 66 дБ Кол-во моторов: 1 Кол-во скоростей: 3 Механические кнопки нажатия Алюминиевый фильтр: 1 шт. Угольный фильтр CFM10, дополнительная опция - приобретается отдельно Led освещение (2x1,5 Вт) Обратный клапан	Ширина: 60 см Производительность: 600 м³/ч Максимальный уровень шума: 66 дБ Кол-во моторов: 1 Кол-во скоростей: 3 Механические кнопки нажатия Алюминиевый фильтр: 1 шт. Угольный фильтр CFM10, дополнительная опция - приобретается отдельно Led освещение (2x1,5 Вт) Обратный клапан
ТЕХНИЧЕСКАЯ ИНФОРМАЦИЯ	Мощность: 250 Вт Режимы работы: отвод/рециркуляция Внешние габариты В*Ш*Г(мм): 440-820*600*500 Выхлопная гофра: в комплекте Фланец: в комплекте	Мощность: 250 Вт Режимы работы: отвод/рециркуляция Внешние габариты В*Ш*Г(мм): 455-825*600*500 Выхлопная гофра: в комплекте Фланец: в комплекте	Мощность: 250 Вт Режимы работы: отвод/рециркуляция Внешние габариты В*Ш*Г(мм): 455-825*600*500 Выхлопная гофра: в комплекте Фланец: в комплекте

	MH 60C 433 W	MH 60C 309 X	MH 60C 217 X
ДИЗАЙН	Купольная вытяжка со стеклом Цвет: белый Материал поверхности: нержавеющая сталь + стекло	Купольная вытяжка Цвет: нержавеющая сталь Материал поверхности: нержавеющая сталь	Купольная вытяжка Цвет: нержавеющая сталь Материал поверхности: нержавеющая сталь
ОБЩАЯ ИНФОРМАЦИЯ	Ширина: 60 см Производительность: 600 м³/ч Максимальный уровень шума: 66 дБ Кол-во моторов: 1 Кол-во скоростей: 3 Механические кнопки нажатия Алюминиевый фильтр: 1 шт. Угольный фильтр CFM10, дополнительная опция - приобретается отдельно Led освещение (2x1,5 Вт) Обратный клапан	Ширина: 60 см Производительность: 400 м³/ч Максимальный уровень шума: 65 дБ Кол-во моторов: 1 Кол-во скоростей: 3 Механические кнопки нажатия Алюминиевый фильтр: 2 шт. Угольный фильтр CFM10, дополнительная опция - приобретается отдельно Led освещение (2x1,5 Вт) Обратный клапан	Ширина: 60 см Производительность: 300 м³/ч Максимальный уровень шума: 64 дБ Кол-во моторов: 1 Кол-во скоростей: 3 Механические кнопки нажатия Алюминиевый фильтр: 2 шт. Угольный фильтр CFM175, дополнительная опция - приобретается отдельно Лампа накаливания (2x40 Вт) Обратный клапан
ТЕХНИЧЕСКАЯ ИНФОРМАЦИЯ	Мощность: 250 Вт Режимы работы: отвод/рециркуляция Внешние габариты В*Ш*Г(мм): 455-825*600*500 Выхлопная гофра: в комплекте Фланец: в комплекте	Мощность: 125 Вт Режимы работы: отвод/рециркуляция Внешние габариты В*Ш*Г(мм): 690-980*600*500 Выхлопная гофра: в комплекте Фланец: в комплекте	Мощность: 65 Вт Режимы работы: отвод/рециркуляция Внешние габариты В*Ш*Г(мм): 570-860*600*450 Выхлопная гофра: в комплекте Фланец: в комплекте

	MH 60P 303 X	MH 60P 303 GB	MH 60P 303 GW
ДИЗАЙН	Встраиваемая в шкаф вытяжка с выдвижным экраном Цвет: нержавеющая сталь Лицевая панель: стекло	Встраиваемая в шкаф вытяжка с выдвижным экраном Цвет: черный Лицевая панель: стекло	Встраиваемая в шкаф вытяжка с выдвижным экраном Цвет: белый Лицевая панель: стекло
ОБЩАЯ ИНФОРМАЦИЯ	Ширина: 60 см Производительность: 450 м³/ч Максимальный уровень шума: 65 дБ Кол-во моторов: 2 Кол-во скоростей: 2 Механические кнопки нажатия Алюминиевый фильтр: 2 шт. Угольный фильтр CFM10, поставляется в комплекте Галогенное освещение (2x28 Вт) Обратный клапан	Ширина: 60 см Производительность: 450 м³/ч Максимальный уровень шума: 65 дБ Кол-во моторов: 2 Кол-во скоростей: 2 Механические кнопки нажатия Алюминиевый фильтр: 2 шт. Угольный фильтр CFM10, поставляется в комплекте Галогенное освещение (2x28 Вт) Обратный клапан	Ширина: 60 см Производительность: 450 м³/ч Максимальный уровень шума: 65 дБ Кол-во моторов: 2 Кол-во скоростей: 2 Механические кнопки нажатия Алюминиевый фильтр: 2 шт. Угольный фильтр CFM10, поставляется в комплекте Галогенное освещение (2x28 Вт) Обратный клапан
ТЕХНИЧЕСКАЯ ИНФОРМАЦИЯ	Мощность: 2x100 Вт Режимы работы: отвод/рециркуляция Внешние габариты В*Ш*Г(мм): 175*595*308 Выхлопная гофра: в комплекте Фланец: в комплекте	Мощность: 2x100Вт Режимы работы: отвод/рециркуляция Внешние габариты В*Ш*Г(мм): 175*595*308 Выхлопная гофра: в комплекте Фланец: в комплекте	Мощность: 2x100 Вт Режимы работы: отвод/рециркуляция Внешние габариты В*Ш*Г(мм): 175*595*308 Выхлопная гофра: в комплекте Фланец: в комплекте

	MH 60P 303 GI	MH 60P 203 X	MH 60P 203 B
ДИЗАЙН	Встраиваемая в шкаф вытяжка с выдвижным экраном Цвет: бежевый Лицевая панель: стекло	Встраиваемая в шкаф вытяжка с выдвижным экраном Цвет: нержавеющая сталь Лицевая панель: нержавеющая сталь	Встраиваемая в шкаф вытяжка с выдвижным экраном Цвет: черный Лицевая панель: черная эмаль
ОБЩАЯ ИНФОРМАЦИЯ	Ширина: 60 см Производительность: 450 м³/ч Максимальный уровень шума: 65 дБ Кол-во моторов: 2 Кол-во скоростей: 2 Механические кнопки нажатия Алюминиевый фильтр: 2 шт. Угольный фильтр CFM10, поставляется в комплекте Галогенное освещение (2x28 Вт) Обратный клапан	Ширина: 60 см Производительность: 350 м³/ч Максимальный уровень шума: 66 дБ Кол-во моторов: 1 Кол-во скоростей: 2 Механические кнопки нажатия Алюминиевый фильтр: 2 шт. Угольный фильтр CFM10, поставляется в комплекте Галогенное освещение (2x28 Вт) Обратный клапан	Ширина: 60 см Производительность: 350 м³/ч Максимальный уровень шума: 66 дБ Кол-во моторов: 1 Кол-во скоростей: 2 Механические кнопки нажатия Алюминиевый фильтр: 2 шт. Угольный фильтр CFM10, поставляется в комплекте Галогенное освещение (2x28 Вт) Обратный клапан
ТЕХНИЧЕСКАЯ ИНФОРМАЦИЯ	Мощность: 2x100 Вт Режимы работы: отвод/рециркуляция Внешние габариты В*Ш*Г(мм): 175*595*308 Выхлопная гофра: в комплекте Фланец: в комплекте	Мощность: 125 Вт Режимы работы: отвод/рециркуляция Внешние габариты В*Ш*Г(мм): 175*595*308 Выхлопная гофра: в комплекте Фланец: в комплекте	Мощность: 125 Вт Режимы работы: отвод/рециркуляция Внешние габариты В*Ш*Г(мм): 175*595*308 Выхлопная гофра: в комплекте Фланец: в комплекте

	MH 60P 203 W	MH 60T 349 X	MH 60T 349 B
ДИЗАЙН	Встраиваемая в шкаф вытяжка с выдвижным экраном Цвет: белый Лицевая панель: белая эмаль	Традиционная вытяжка Цвет: нержавеющая сталь Материал поверхности: нержавеющая сталь + стекло	Традиционная вытяжка Цвет: черный Материал поверхности: нержавеющая сталь + стекло
ОБЩАЯ ИНФОРМАЦИЯ	Ширина: 60 см Производительность: 350 м³/ч Максимальный уровень шума: 66 дБ Кол-во моторов: 1 Кол-во скоростей: 2 Механические кнопки нажатия Алюминиевый фильтр: 2 шт. Угольный фильтр CFM10, поставляется в комплекте Галогенное освещение (2x28 Вт) Обратный клапан	Ширина: 60 см Производительность: 350 м³/ч Максимальный уровень шума: 70 дБ Кол-во моторов: 2 Кол-во скоростей: 3 Механические кнопки нажатия Алюминиевый фильтр: 2 шт. Угольный фильтр CFM10, поставляется в комплекте Led освещение (2x3 Вт) Обратный клапан	Ширина: 60 см Производительность: 350 м³/ч Максимальный уровень шума: 70 дБ Кол-во моторов: 2 Кол-во скоростей: 3 Механические кнопки нажатия Алюминиевый фильтр: 2 шт. Угольный фильтр CFM10, поставляется в комплекте Led освещение (2x3 Вт) Обратный клапан
ТЕХНИЧЕСКАЯ ИНФОРМАЦИЯ	Мощность: 125 Вт Режимы работы: отвод/рециркуляция Внешние габариты В*Ш*Г(мм): 175*595*308 Выхлопная гофра: в комплекте Фланец: в комплекте	Мощность: 2x100 Вт Режимы работы: отвод/рециркуляция Внешние габариты В*Ш*Г(мм): 140*600*500 Выхлопная гофра: в комплекте Фланец: в комплекте	Мощность: 2x100 Вт Режимы работы: отвод/рециркуляция Внешние габариты В*Ш*Г(мм): 140*600*500 Выхлопная гофра: в комплекте Фланец: в комплекте

	MH 60T 349 W
ДИЗАЙН	Традиционная вытяжка Цвет: белый Материал поверхности: нержавеющая сталь + стекло
ОБЩАЯ ИНФОРМАЦИЯ	Ширина: 60 см Производительность: 350 м³/ч Максимальный уровень шума: 70 дБ Кол-во моторов: 2 Кол-во скоростей: 3 Механические кнопки нажатия Алюминиевый фильтр: 2 шт. Угольный фильтр CFM10, поставляется в комплекте Led освещение (2x3 Вт) Обратный клапан
ТЕХНИЧЕСКАЯ ИНФОРМАЦИЯ	Мощность: 2x100 Вт Режимы работы: отвод/рециркуляция Внешние габариты В*Ш*Г(мм): 140*600*500 Выхлопная гофра: в комплекте Фланец: в комплекте

Угольные фильтры

Модель	CFM10	CFM175	CFM8211
Штрих-код	4627121251737	4627121251744	4627121251751
	В упаковке - 2 угольных фильтра	В упаковке - 2 угольных фильтра	В упаковке - 2 угольных фильтра
Для моделей вытяжек:	MH 60T 349 MH 60P 203 MH 60P 303 MH 60I 301 MH 60C 309 MH 60C 335 MH 60C 405 MH 60C 419 MH 60C 775 MH 60C 471 MH 60C 433 MH 60AN 780	MH 60C 217 X	MH 60AN 582 G MH 90AN 872 G

ИДЕАЛЬНОЕ РЕШЕНИЕ ДЛЯ НАСТОЯЩИХ ЦЕНИТЕЛЕЙ

Серия модификаций в ретро-стиле
от Midea представляет собой комплексное решение
из встраиваемых и отдельностоящих приборов.
Снаружи – непревзойденная классика.
Внутри – невероятная функциональность и продуманные
инженерные решения.Не сомневайтесь, серия Retro от
Midea не оставит Вас равнодушным.

	MO 58100 RGI-B	MO 5810V RGI-B	MO 58100 RGI-S
ДИЗАЙН	Retro Стекло «слоновая кость» Цвет аксессуаров - бронза	Retro Стекло «слоновая кость» Цвет аксессуаров - бронза	Retro Стекло «слоновая кость» Цвет аксессуаров - состаренное серебро
УПРАВЛЕНИЕ	Механический программатор Часы, будильник, таймер отключения, отсрочка запуска	Механический программатор Часы, будильник, таймер отключения, отсрочка запуска	Механический программатор Часы, будильник, таймер отключения, отсрочка запуска
ОБЩАЯ ИНФОРМАЦИЯ	8 комбинаций нагрева Гриль Аэродинамические направляющие конвектора Рецепты на двери Полностью выдвижные телескопические направляющие (1x) Объем духовки: 70 л 9 уровней приготовления на хромированных направляющих Термостойкая эмаль легкой очистки	8 комбинаций нагрева Гриль Аэродинамические направляющие конвектора Рецепты на двери Полностью выдвижные телескопические направляющие (1x) Объем духовки: 70 л 9 уровней приготовления на хромированных направляющих Термостойкая эмаль легкой очистки	8 комбинаций нагрева Гриль Аэродинамические направляющие конвектора Рецепты на двери Полностью выдвижные телескопические направляющие (1x) Объем духовки: 70 л 9 уровней приготовления на хромированных направляющих Термостойкая эмаль легкой очистки
КОНСТРУКЦИЯ ДВЕРИ	Разборная дверь с петлевым легкосъемным креплением Полностью стеклянная внутренняя поверхность дверцы	Разборная дверь с петлевым легкосъемным креплением Полностью стеклянная внутренняя поверхность дверцы	Разборная дверь с петлевым легкосъемным креплением Полностью стеклянная внутренняя поверхность дверцы
СИСТЕМЫ БЕЗОПАСНОСТИ	3 стекла Механическая защита детей Тангенциальный одноуровневый вентилятор охлаждения Охлаждение задней стенки Двойная фальгированная теплоизоляция	3 стекла Механическая защита детей Тангенциальный одноуровневый вентилятор охлаждения Охлаждение задней стенки Двойная фальгированная теплоизоляция	3 стекла Механическая защита детей Тангенциальный одноуровневый вентилятор охлаждения Охлаждение задней стенки Двойная фальгированная теплоизоляция
КОМПЛЕКТАЦИЯ	Обычный противень 28 мм Глубокий противень 45 мм Решетка с функцией Stop	Обычный противень 28 мм Глубокий противень 45 мм Решетка с функцией Stop	Обычный противень 28 мм Глубокий противень 45 мм Решетка с функцией Stop
ТЕХНИЧЕСКАЯ ИНФОРМАЦИЯ	Класс энергоэффективности: A Внешние габариты В*Ш*Г(мм): 595 x 595 x 575 Габариты ниши В*Ш*Г(мм): 600 x 560 x 550 Мощность подключения: 3 кВт 2 года гарантии	Класс энергоэффективности: A Внешние габариты В*Ш*Г(мм): 595 x 595 x 575 Габариты ниши В*Ш*Г(мм): 600 x 560 x 550 Мощность подключения: 3 кВт 2 года гарантии	Класс энергоэффективности: A Внешние габариты В*Ш*Г(мм): 595 x 595 x 575 Габариты ниши В*Ш*Г(мм): 600 x 560 x 550 Мощность подключения: 3 кВт 2 года гарантии

	MO 58100 RGB-B	MO 58100 RGB-S	MO 58100 RGW-G
ДИЗАЙН	Retro Черное стекло Цвет аксессуаров - бронза	Retro Черное стекло Цвет аксессуаров - состаренное серебро	Retro Белое стекло Цвет аксессуаров - золото
УПРАВЛЕНИЕ	Механический программатор Часы, будильник, таймер отключения, отсрочка запуска	Механический программатор Часы, будильник, таймер отключения, отсрочка запуска	Механический программатор Часы, будильник, таймер отключения, отсрочка запуска
ОБЩАЯ ИНФОРМАЦИЯ	8 комбинаций нагрева Гриль Аэродинамические направляющие конвектора Рецепты на двери Полностью выдвижные телескопические направляющие (1x) Объем духовки: 70 л 9 уровней приготовления на хромированных направляющих Термостойкая эмаль легкой очистки	8 комбинаций нагрева Гриль Аэродинамические направляющие конвектора Рецепты на двери Полностью выдвижные телескопические направляющие (1x) Объем духовки: 70 л 9 уровней приготовления на хромированных направляющих Термостойкая эмаль легкой очистки	8 комбинаций нагрева Гриль Аэродинамические направляющие конвектора Рецепты на двери Полностью выдвижные телескопические направляющие (1x) Объем духовки: 70 л 9 уровней приготовления на хромированных направляющих Термостойкая эмаль легкой очистки
КОНСТРУКЦИЯ ДВЕРИ	Разборная дверь с петлевым легкосъемным креплением Полностью стеклянная внутренняя поверхность дверцы	Разборная дверь с петлевым легкосъемным креплением Полностью стеклянная внутренняя поверхность дверцы	Разборная дверь с петлевым легкосъемным креплением Полностью стеклянная внутренняя поверхность дверцы
СИСТЕМЫ БЕЗОПАСНОСТИ	3 стекла Механическая защита детей Тангенциальный одноуровневый вентилятор охлаждения Охлаждение задней стенки Двойная фальгированная теплоизоляция	3 стекла Механическая защита детей Тангенциальный одноуровневый вентилятор охлаждения Охлаждение задней стенки Двойная фальгированная теплоизоляция	3 стекла Механическая защита детей Тангенциальный одноуровневый вентилятор охлаждения Охлаждение задней стенки Двойная фальгированная теплоизоляция
КОМПЛЕКТАЦИЯ	Обычный противень 28 мм Глубокий противень 45 мм Решетка с функцией Stop	Обычный противень 28 мм Глубокий противень 45 мм Решетка с функцией Stop	Обычный противень 28 мм Глубокий противень 45 мм Решетка с функцией Stop
ТЕХНИЧЕСКАЯ ИНФОРМАЦИЯ	Класс энергоэффективности: A Внешние габариты В*Ш*Г(мм): 595 x 595 x 575 Габариты ниши В*Ш*Г(мм): 600 x 560 x 550 Мощность подключения: 3 кВт 2 года гарантии	Класс энергоэффективности: A Внешние габариты В*Ш*Г(мм): 595 x 595 x 575 Габариты ниши В*Ш*Г(мм): 600 x 560 x 550 Мощность подключения: 3 кВт 2 года гарантии	Класс энергоэффективности: A Внешние габариты В*Ш*Г(мм): 595 x 595 x 575 Габариты ниши В*Ш*Г(мм): 600 x 560 x 550 Мощность подключения: 3 кВт 2 года гарантии

Классический дизайн. Духовые шкафы

	MO 581DB RI-B	MO 581DB AN-B
ДИЗАЙН	Retro Эмаль «слоновая кость» Цвет аксессуаров - бронза	Retro Эмаль «антрацит матовый» Цвет аксессуаров - бронза
УПРАВЛЕНИЕ	Механический программатор Часы, будильник, таймер отключения, отсрочка запуска	Механический программатор Часы, будильник, таймер отключения, отсрочка запуска
ОБЩАЯ ИНФОРМАЦИЯ	8 комбинаций нагрева Гриль Аэродинамические направляющие конвектора Рецепты на двери Полностью выдвижные телескопические направляющие (1х) Объем духовки: 70 л 9 уровней приготовления на хромированных направляющих Термостойкая эмаль легкой очистки	8 комбинаций нагрева Гриль Аэродинамические направляющие конвектора Рецепты на двери Полностью выдвижные телескопические направляющие (1х) Объем духовки: 70 л 9 уровней приготовления на хромированных направляющих Термостойкая эмаль легкой очистки
КОНСТРУКЦИЯ ДВЕРИ	Разборная дверь с петлевым легкосъемным креплением Полностью стеклянная внутренняя поверхность дверцы	Разборная дверь с петлевым легкосъемным креплением Полностью стеклянная внутренняя поверхность дверцы
СИСТЕМЫ БЕЗОПАСНОСТИ	3 стекла Механическая защита детей Тангенциальный одноуровневый вентилятор охлаждения Охлаждение задней стенки Двойная фальгированная теплоизоляция	3 стекла Механическая защита детей Тангенциальный одноуровневый вентилятор охлаждения Охлаждение задней стенки Двойная фальгированная теплоизоляция
КОМПЛЕКТАЦИЯ	Обычный противень 28 мм Глубокий противень 45 мм Решетка с функцией Stop	Обычный противень 28 мм Глубокий противень 45 мм Решетка с функцией Stop
ТЕХНИЧЕСКАЯ ИНФОРМАЦИЯ	Класс энергоэффективности: A Внешние габариты В*Ш*Г(мм): 595 x 595 x 575 Габариты ниши В*Ш*Г(мм): 600 x 560 x 550 Мощность подключения: 3 кВт 2 года гарантии	Класс энергоэффективности: A Внешние габариты В*Ш*Г(мм): 595 x 595 x 575 Габариты ниши В*Ш*Г(мм): 600 x 560 x 550 Мощность подключения: 3 кВт 2 года гарантии

	MI 9252 RGI-B*	MI 9255 RGI-B	MI 9252 RGI-S
ВНУТРЕННИЙ ОБЪЕМ	25 л	25 л	25 л
ДИЗАЙН	Серия: Retro Материал поверхности: стекло Цвет прибора: слоновая кость Цвет фурнитуры: бронза	Серия: Retro Материал поверхности: стекло Цвет прибора: слоновая кость Цвет фурнитуры: бронза	Серия: Retro Материал поверхности: стекло Цвет прибора: слоновая кость Цвет фурнитуры: состаренное серебро
УПРАВЛЕНИЕ	Послностью сенсорное управление Touch Control Функции таймера: часы, установка времени	Послностью сенсорное управление Touch Control Функции таймера: часы, установка времени	Послностью сенсорное управление Touch Control Функции таймера: часы, установка времени
ОБЩАЯ ИНФОРМАЦИЯ	Мощность микроволн: 900 Вт Покрытие камеры: нержавеющая сталь Кварцевый гриль Решетка для гриля Размораживание по весу Автоматические программы Внутренняя подсветка Защита детей Диаметр поворотного стола: 315 мм	Мощность микроволн: 900 Вт Покрытие камеры: нержавеющая сталь Кварцевый гриль Решетка для гриля Размораживание по весу Автоматические программы Внутренняя подсветка Защита детей Диаметр поворотного стола: 315 мм	Мощность микроволн: 900 Вт Покрытие камеры: нержавеющая сталь Кварцевый гриль Решетка для гриля Размораживание по весу Автоматические программы Внутренняя подсветка Защита детей Диаметр поворотного стола: 315 мм
ТЕХНИЧЕСКАЯ ИНФОРМАЦИЯ	Внешние габариты В*Ш*Г(мм): 388*595*401 Габариты ниши В*Ш*Г(мм): 380 x 560 x 500 Мощность: 1,45 кВт Гарантия: 2 года	Внешние габариты В*Ш*Г(мм): 388*595*401 Габариты ниши В*Ш*Г(мм): 380 x 560 x 500 Мощность: 1,45 кВт Гарантия: 2 года	Внешние габариты В*Ш*Г(мм): 388*595*401 Габариты ниши В*Ш*Г(мм): 380 x 560 x 500 Мощность: 1,45 кВт Гарантия: 2 года

***MI 9251 RGI-B**

- Форма окна: прямоуголная
- Цвет прибора: слоновая кость
- Цвет фурнитуры: бронза

	MI 9252 RGB-B	MI 9252 RGB-S	MI 9252 RGW-G
ВНУТРЕННИЙ ОБЪЕМ	25 л	25 л	25 л
ДИЗАЙН	Серия: Retro Материал поверхности: Стекло Цвет прибора: черный Цвет фурнитуры: бронза	Серия: Retro Материал поверхности: стекло Цвет прибора: черный Цвет фурнитуры: состаренное серебро	Серия: Retro Материал поверхности: стекло Цвет прибора: белый Цвет фурнитуры: золото
УПРАВЛЕНИЕ	Послностью сенсорное управление Touch Control Функции таймера: часы, установка времени	Послностью сенсорное управление Touch Control Функции таймера: часы, установка времени	Послностью сенсорное управление Touch Control Функции таймера: часы, установка времени
ОБЩАЯ ИНФОРМАЦИЯ	Мощность микроволн: 900 Вт Покрытие камеры: нержавеющая сталь Кварцевый гриль Решетка для гриля Размораживание по весу Автоматические программы Внутренняя подсветка Защита детей Диаметр поворотного стола: 315 мм	Мощность микроволн: 900 Вт Покрытие камеры: нержавеющая сталь Кварцевый гриль Решетка для гриля Размораживание по весу Автоматические программы Внутренняя подсветка Защита детей Диаметр поворотного стола: 315 мм	Мощность микроволн: 900 Вт Покрытие камеры: нержавеющая сталь Кварцевый гриль Решетка для гриля Размораживание по весу Автоматические программы Внутренняя подсветка Защита детей Диаметр поворотного стола: 315 мм
ТЕХНИЧЕСКАЯ ИНФОРМАЦИЯ	Внешние габариты В*Ш*Г(мм): 388*595*401 Габариты ниши В*Ш*Г(мм): 380 x 560 x 500 Мощность: 1,45 кВт Гарантия: 2 года	Внешние габариты В*Ш*Г(мм): 388*595*401 Габариты ниши В*Ш*Г(мм): 380 x 560 x 500 Мощность: 1,45 кВт Гарантия: 2 года	Внешние габариты В*Ш*Г(мм): 388*595*401 Габариты ниши В*Ш*Г(мм): 380 x 560 x 500 Мощность: 1,45 кВт Гарантия: 2 года

Классический дизайн. Газовые варочные поверхности

	MG 696 TRGI-B	MG 684 TRGI-B	MG 696 TRGI-S
ДИЗАЙН	Серия: Retro Цвет: слоновая кость Материал стола: закаленное стекло Цвет фурнитуры: бронза	Серия: Retro Цвет: слоновая кость Материал стола: закаленное стекло Цвет фурнитуры: бронза	Серия: Retro Цвет: слоновая кость Материал стола: закаленное стекло Цвет фурнитуры: состаренное серебро
ОБЩАЯ ИНФОРМАЦИЯ	Ширина: 60 см Управление: фронтально-боковое с поворотными регуляторами и защитой от влаги Количество конфорок: 4 Комфорка повышенной мощности с тройным рядом пламени Материал решеток: чугун Газ-контроль Электроподжиг	Ширина: 60 см Управление: фронтально-боковое с поворотными регуляторами и защитой от влаги Количество конфорок: 4 Комфорка повышенной мощности с тройным рядом пламени Материал решеток: чугун Газ-контроль Электроподжиг	Ширина: 60 см Управление: фронтально-боковое с поворотными регуляторами и защитой от влаги Количество конфорок: 4 Комфорка повышенной мощности с тройным рядом пламени Материал решеток: чугун Газ-контроль Электроподжиг
КОНФОРКИ	Передняя правая: 1,0 кВт Задняя правая: 1,75 кВт Задняя левая: 1,75 кВт Передняя левая 3,8 кВт	Передняя правая: 1,0 кВт Задняя правая: 1,75 кВт Задняя левая: 1,75 кВт Передняя левая 3,3 кВт	Передняя правая: 1,0 кВт Задняя правая: 1,75 кВт Задняя левая: 1,75 кВт Передняя левая 3,8 кВт
КОМПЛЕКТАЦИЯ	Жиклеры для подключения баллонного газа Штуцер: угловой, 3/4, внешняя резьба	Жиклеры для подключения баллонного газа Штуцер: угловой, 3/4, внешняя резьба	Жиклеры для подключения баллонного газа Штуцер: угловой, 3/4, внешняя резьба
ТЕХНИЧЕСКАЯ ИНФОРМАЦИЯ	Сетевой кабель 220 В Внешние габариты В*Ш*Г(мм): 110x590x510 Габариты ниши В*Ш*Г(мм): 560x490 2 года гарантии	Сетевой кабель 220 В Внешние габариты В*Ш*Г(мм): 110x600x510 Габариты ниши В*Ш*Г(мм): 553x473 2 года гарантии	Сетевой кабель 220 В Внешние габариты В*Ш*Г(мм): 110x590x510 Габариты ниши В*Ш*Г(мм): 560x490 2 года гарантии

	MG 696 TRGB-B	MG 684 TRGB-B	MG 696 TRGB-S
ДИЗАЙН	Серия: Retro Цвет: черное стекло Материал стола: закаленное стекло Цвет фурнитуры: бронза	Серия: Retro Цвет: черное стекло Материал стола: Закаленное стекло Цвет фурнитуры: бронза	Серия: Retro Цвет: черное стекло Материал стола: Закаленное стекло Цвет фурнитуры: состаренное серебро
ОБЩАЯ ИНФОРМАЦИЯ	Ширина: 60 см Управление: фронтально-боковое с поворотными регуляторами и защитой от влаги Количество конфорок: 4 Комфорка повышенной мощности с тройным рядом пламени Материал решеток: чугун Газ-контроль Электроподжиг	Ширина: 60 см Управление: фронтально-боковое с поворотными регуляторами и защитой от влаги Количество конфорок: 4 Комфорка повышенной мощности с тройным рядом пламени Материал решеток: чугун Газ-контроль Электроподжиг	Ширина: 60 см Управление: фронтально-боковое с поворотными регуляторами и защитой от влаги Количество конфорок: 4 Комфорка повышенной мощности с тройным рядом пламени Материал решеток: Чугун Газ-контроль Электроподжиг
КОНФОРКИ	Передняя правая: 1,0 кВт Задняя правая: 1,75 кВт Задняя левая: 1,75 кВт Передняя левая 3,3 кВт	Передняя правая: 1,0 кВт Задняя правая: 1,75 кВт Задняя левая: 1,75 кВт Передняя левая 3,8 кВт	Передняя правая: 1,0 кВт Задняя правая: 1,75 кВт Задняя левая: 1,75 кВт Передняя левая 3,8 кВт
КОМПЛЕКТАЦИЯ	Жиклеры для подключения баллонного газа Штуцер: угловой, 3/4, внешняя резьба	Жиклеры для подключения баллонного газа Штуцер: угловой, 3/4, внешняя резьба	Жиклеры для подключения баллонного газа Штуцер: угловой, 3/4, внешняя резьба
ТЕХНИЧЕСКАЯ ИНФОРМАЦИЯ	Сетевой кабель 220 В Внешние габариты В*Ш*Г(мм): 110x600x510 Габариты ниши В*Ш*Г(мм): 553x473 2 года гарантии	Сетевой кабель 220 В Внешние габариты В*Ш*Г(мм): 110x590x510 Габариты ниши В*Ш*Г(мм): 560x490 2 года гарантии	Сетевой кабель 220 В Внешние габариты В*Ш*Г(мм): 110 x 590x 510 Габариты ниши В*Ш*Г(мм): 560 x 490 2 года гарантии

	MG 696 TRGW-G	MG 696 TRI-B	MG 606 TRI-B
ДИЗАЙН	Серия: Retro Цвет: белое стекло Материал стола: закаленное стекло Цвет фурнитуры: золото	Серия: Retro Цвет: слоновая кость Материал стола: эмалированная сталь Цвет фурнитуры: бронза	Серия: Retro Цвет: слоновая кость Материал стола: эмалированная сталь Цвет фурнитуры: бронза
ОБЩАЯ ИНФОРМАЦИЯ	Ширина: 60 см Управление: фронтально-боковое с поворотными регуляторами и защитой от влаги Количество конфорок: 4 Комфорка повышенной мощности с тройным рядом пламени Материал решеток: чугун Газ-контроль Электроподжиг	Ширина: 60 см Управление: фронтально-боковое с поворотными регуляторами и защитой от влаги Количество конфорок: 4 Комфорка повышенной мощности с тройным рядом пламени Материал решеток: Чугун Газ-контроль Электроподжиг	Управление: фронтальное с поворотными регуляторами и защитой от влаги Количество конфорок: 4 Комфорка повышенной мощности с тройным рядом пламени Материал решеток: Чугун Газ-контроль Электроподжиг
КОНФОРКИ	Передняя правая: 1,0 кВт Задняя правая: 1,75 кВт Задняя левая: 1,75 кВт Передняя левая 3,8 кВт	Передняя правая: 1,0 кВт Задняя правая: 1,75 кВт Задняя левая: 1,75 кВт Передняя левая 3,8 кВт	Передняя правая: 1,75 кВт Задняя правая: 1,75 кВт Задняя левая: 3,3 кВт Передняя левая 1,0 кВт
КОМПЛЕКТАЦИЯ	Жиклеры для подключения баллонного газа Штуцер: угловой, 3/4, внешняя резьба	Жиклеры для подключения баллонного газа Штуцер: угловой, 3/4, внешняя резьба	Жиклеры для подключения баллонного газа Штуцер: угловой, 3/4, внешняя резьба
ТЕХНИЧЕСКАЯ ИНФОРМАЦИЯ	Сетевой кабель 220 В Внешние габариты В*Ш*Г(мм): 110x590x510 Габариты ниши В*Ш*Г(мм): 560x490 2 года гарантии	Сетевой кабель 220 В Внешние габариты В*Ш*Г(мм): 90 x 590x 510 Габариты ниши В*Ш*Г(мм): 560 x 490 2 года гарантии	Сетевой кабель 220В Внешние габариты В*Ш*Г(мм): 90 x 590x 510 Габариты ниши В*Ш*Г(мм): 560 x 490 2 года гарантии

	MG 696 TAN-B	MG 606 TAN-B
ДИЗАЙН	Серия: Retro Цвет: черный Материал стола: эмалированная сталь Цвет фурнитуры: бронза	Серия: Retro Цвет: черный Материал стола: эмалированная сталь Цвет фурнитуры: бронза
ОБЩАЯ ИНФОРМАЦИЯ	Ширина: 60 см Управление: фронтально-боковое с поворотными регуляторами и защитой от влаги Количество конфорок: 4 Комфорка повышенной мощности с тройным рядом пламени Материал решеток: Чугун Газ-контроль Электроподжиг	Управление: фронтальное с поворотными регуляторами и защитой от влаги Количество конфорок: 4 Комфорка повышенной мощности с тройным рядом пламени Материал решеток: Чугун Газ-контроль Электроподжиг
КОНФОРКИ	Передняя правая: 1,0 кВт Задняя правая: 1,75 кВт Задняя левая: 1,75 кВт Передняя левая 3,8 кВт	Передняя правая: 1,75 кВт Задняя правая: 1,75 кВт Задняя левая: 3,3 кВт Передняя левая 1,0 кВт
КОМПЛЕКТАЦИЯ	Жиклеры для подключения баллонного газа Штуцер: угловой, 3/4, внешняя резьба	Жиклеры для подключения баллонного газа Штуцер: угловой, 3/4, внешняя резьба
ТЕХНИЧЕСКАЯ ИНФОРМАЦИЯ	Сетевой кабель 220 В Внешние габариты В*Ш*Г(мм): 90 x 590x 510 Габариты ниши В*Ш*Г(мм): 560 x 490 2 года гарантии	Сетевой кабель 220В Внешние габариты В*Ш*Г(мм): 90 x 590x 510 Габариты ниши В*Ш*Г(мм): 560 x 490 2 года гарантии

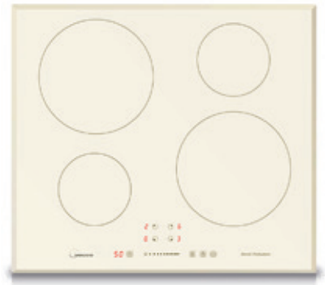

	MIH 64721 FRI	MIH 64721 FRB	MCH 64767 FRB
ДИЗАЙН	Серия: Retro Цвет: слоновая кость Ширина: 60 см Материал поверхности: стеклокерамика Окантовка: скошенные края по периметру	Серия: Retro Цвет: черный Ширина: 60 см Материал поверхности: стеклокерамика SCHOTT CERAN® (Германия) Окантовка: скошенные края по периметру	Серия: Retro Цвет: черный Ширина: 60 см Материал поверхности: стеклокерамика SCHOTT CERAN® (Германия) Окантовка: скошенные края по периметру
ОБЩАЯ ИНФОРМАЦИЯ	Управление: слайдерное Уровни мощности: 9 Таймер на каждую зону: до 99 мин. Функция мгновенного нагрева Booster Количество конфорок: 4	Управление: слайдерное Уровни мощности: 9 Таймер на каждую зону: до 99 мин. Функция мгновенного нагрева Booster Количество конфорок: 4	Управление: слайдерное Уровни мощности: 9 Таймер на каждую зону: до 99 мин. Функция «Stop & Go» Функция поддержания тепла Количество конфорок: 4 Скребок для очистки
КОНФОРКИ	Передняя правая: 22 см (2,3/2,6 кВт) Задняя правая: 14 см (1,2/1,5 кВт) Задняя левая: 22 см (2,3/2,6 кВт) Передняя левая: 14 см (1,2/1,5 кВт)	Передняя правая: 22 см (2,3/2,6 кВт) Задняя правая: 14 см (1,2/1,5 кВт) Задняя левая: 22 см (2,3/2,6 кВт) Передняя левая: 14 см (1,2/1,5 кВт)	Конфорка с двойной зоной расширения Зона расширения для гусятницы Передняя правая: 16,5 см (1,2 кВт) Задняя правая: 16,5/27 см (1,1/2,0 кВт) Задняя левая: 16,5 см (1,2 кВт) Передняя левая 12/17/23 см (0,8/1,6/2,3 кВт)
КОМПЛЕКТАЦИЯ	Защита от перегрева Защитное автоматическое отключение Индикаторы остаточного тепла Защита детей Система принудительного охлаждения Предустановленная кромочная лента	Защита от перегрева Защитное автоматическое отключение Индикаторы остаточного тепла Защита детей Система принудительного охлаждения Предустановленная кромочная лента	Защита от перегрева Защитное автоматическое отключение Индикаторы остаточного тепла Защита детей Система принудительного охлаждения Предустановленная кромочная лента
ТЕХНИЧЕСКАЯ ИНФОРМАЦИЯ	Сетевой кабель в комплекте Мощность: 7,0 кВт Внешние габариты В*Ш*Г(мм): 57 x 590 x 520 Габариты ниши В*Ш*Г(мм): 560 x 490 2 года гарантии	Сетевой кабель в комплекте Мощность: 7,0 кВт Внешние габариты В*Ш*Г(мм): 57 x 590 x 520 Габариты ниши В*Ш*Г(мм): 560 x 490 2 года гарантии	Сетевой кабель в комплекте Мощность: 6,7 кВт Внешние габариты В*Ш*Г(мм): 55 x 590 x 520 Габариты ниши В*Ш*Г(мм): 560 x 490 2 года гарантии

Классический дизайн. Кухонные вытяжки

MH 60AN 582 RGI

MH 60AN 582 RGB

MH 60AN 582 RGW

	MH 60AN 582 RGI	MH 60AN 582 RGB	MH 60AN 582 RGW
ДИЗАЙН	Наклонная вытяжка Цвет: слоновая кость Материал поверхности: стекло	Наклонная вытяжка Цвет: черный Материал поверхности: стекло	Наклонная вытяжка Цвет: белый Материал поверхности: стекло
ОБЩАЯ ИНФОРМАЦИЯ	Ширина: 60 см Производительность: 800 м³/ч Максимальный уровень шума: 74 дБ Кол-во моторов: 1 Кол-во скоростей: 3 Сенсорное управление Алюминиевый фильтр: 1 шт. Угольный фильтр: опция Led освещение (2x1,5 Вт) Обратный клапан	Ширина: 60 см Производительность: 800 м³/ч Максимальный уровень шума: 74 дБ Кол-во моторов: 1 Кол-во скоростей: 3 Сенсорное управление Алюминиевый фильтр: 1 шт. Угольный фильтр: опция Led освещение (2x1,5 Вт) Обратный клапан	Ширина: 60 см Производительность: 800 м³/ч Максимальный уровень шума: 74 дБ Кол-во моторов: 1 Кол-во скоростей: 3 Сенсорное управление Алюминиевый фильтр: 1 шт. Угольный фильтр: опция Led освещение (2x1,5 Вт) Обратный клапан
ТЕХНИЧЕСКАЯ ИНФОРМАЦИЯ	Мощность: 330 Вт Режимы работы: отвод / рециркуляция Внешние габариты В*Ш*Г(мм): 890-1270*600*420 Выхлопная гофра: в комплекте Фланец: в комплекте	Мощность: 330 Вт Режимы работы: отвод / рециркуляция Внешние габариты В*Ш*Г(мм): 890-1270*600*420 Выхлопная гофра: в комплекте Фланец: в комплекте	Мощность: 330 Вт Режимы работы: отвод / рециркуляция Внешние габариты В*Ш*Г(мм): 890-1270*600*420

MH 60C 335 RI

MH 60C 335 AN

ДИЗАЙН	Купольная вытяжка Цвет: слоновая кость Материал поверхности: эмалированная сталь Цвет фурнитуры: бронза	Купольная вытяжка Цвет: черный матовый Материал поверхности: эмалированная сталь Цвет фурнитуры: бронза
ОБЩАЯ ИНФОРМАЦИЯ	Ширина: 60 см Производительность: 600 м³/ч Максимальный уровень шума: 68 дБ Кол-во моторов: 1 Кол-во скоростей: 3 Механические кнопки нажатия Алюминиевый фильтр: 2 шт. Угольный фильтр: опция Led освещение (2x1,5 Вт) Обратный клапан	Ширина: 60 см Производительность: 600 м³/ч Максимальный уровень шума: 68 дБ Кол-во моторов: 1 Кол-во скоростей: 3 Механические кнопки нажатия Алюминиевый фильтр: 2 шт. Угольный фильтр: опция Led освещение (2x1,5 Вт) Обратный клапан
ТЕХНИЧЕСКАЯ ИНФОРМАЦИЯ	Мощность: 210 Вт Режимы работы: отвод / рециркуляция Внешние габариты В*Ш*Г(мм): 690-980*600*500 Выхлопная гофра: в комплекте Фланец: в комплекте	Мощность: 210 Вт Режимы работы: отвод / рециркуляция Внешние габариты В*Ш*Г(мм): 690-980*600*500 Выхлопная гофра: в комплекте Фланец: в комплекте

ПОСУДОМОЕЧНЫЕ МАШИНЫ

Midea Dishwashers

Основанное в январе 2000 года подразделение Misha Dishwashers специализируется на производстве посудомоечных машин и аксессуаров к ним. Расположенное в Шунде, провинция Гуандун, подразделение занимает площадь в 123 000 квадратных метров. При годовой мощности в 300 миллионов единиц производственные показатели Midea Dishwasher занимают первое место в Азии и № 3 в мире.

Компания придерживается нескольких основополагающих принципов работы: «технология, ориентированная на качество», «снижение стоимости без ущерба качеству», «клиентоориентированное обслуживание». На протяжении многих лет подразделение по производству посудомоечных машин установили партнерские отношения со всемирно известными компаниями, такими как Electrolux, GE, Samsung, Candy и Whirlpool. Подразделение Midea Dishwashers является прекрасным примером глобального характера Midea, продавая свою продукцию более чем сотням стран Европы, Америки, Азии, Ближнего Востока и Африки.

Более 1000 продуктов прошли сертификацию через всемирно известные центры по контролю за качеством. Отдел с гордостью предлагает продукты со сверхпониженным классом классом энергопотребления А +++.

Рост продаж подразделения Midea Dishwashers с 2000 по 2014 год

PRODUCT OUTPUT
99% EXPORT

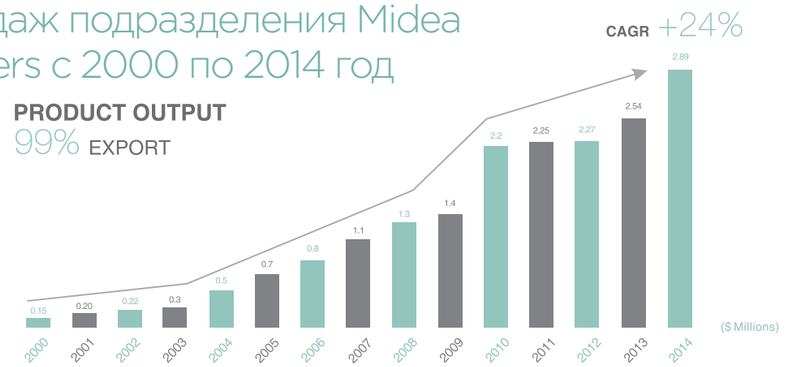

Основные этапы

2000 Сотрудничество с Merloni (Италия) в сфере производственных технологий

2006 Инвестировано 2 млн.Евро для создания профессиональной исследовательской лаборатории

2010 Годовой объем производства 2 000 000 единиц. Midea становится мировым гигантом с сфере производства посудомоечных машин

2012 Масштабная роботизация процессов производства и контроля качества

2013 Общественное признание высочайшего качества приборов со стороны иных производителей и конечных потребителей

ISO9001 **ISO14001**

ПОЗИЦИЯ в сегменте Посудомоечные машины в Мире

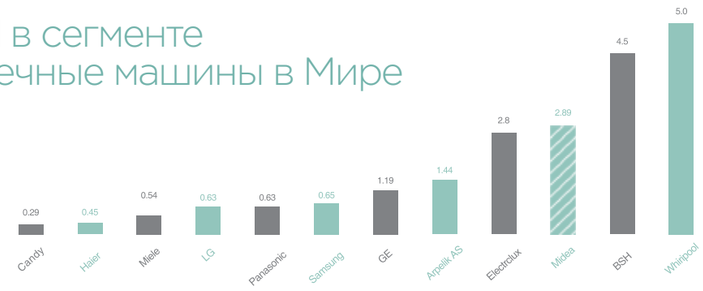

2014 Industry Position

Технологии и инновации

Midea находится на передовых позициях в области используемых технологий производства кухонной техники. Никогда не забывая о принципе «прежде всего - потребитель», Midea создает уникальные приборы посредством продуктивного взаимодействия инженеров и постоянного внедрения инноваций. Midea обладает ультрасовременными линиями сборки, собственной испытательной лабораторией, жестким контролем качества и R&D центрами, а интегрированные роботизированные системы обеспечивают эффективную и строгую систему обеспечения качества прохождения каждого этапа сборки техники.

Performance and safety collaboration

Noise collaboration

Function parts development

Innovation collaboration

Health and Hygiene collaboration

Исследовательский центр

Каждую посудомоечную машину Midea мы тестируем в нашем собственном R&D центре. Лаборатория Midea создана для изучения эффективности ПММ и сбора аналитической информации по более чем 70-ти параметрам, что в итоге помогает сделать наш продукт одним из лучших на рынке. Midea сотрудничает с известными на весь мир сертификационными центрами и обладает мировыми сертификатами соответствия.

INNO WASH

Идеальный результат. Не сомневайтесь.

Новейшая разработка в посудомоечных машинах Midea решает главную проблему посудомоечных машин. В процессе мойки вода с моющим средством далеко не всегда попадает на посуду в силу ограниченной геометрии разбрызгивания воды. И даже при этом, при соблюдении правил установки посуды, можно достичь отличного качества мойки. Система INNO WASH способна решать более сложные задачи даже при неверно установленной посуде. Не сомневайтесь. Результат обрадует Вас.

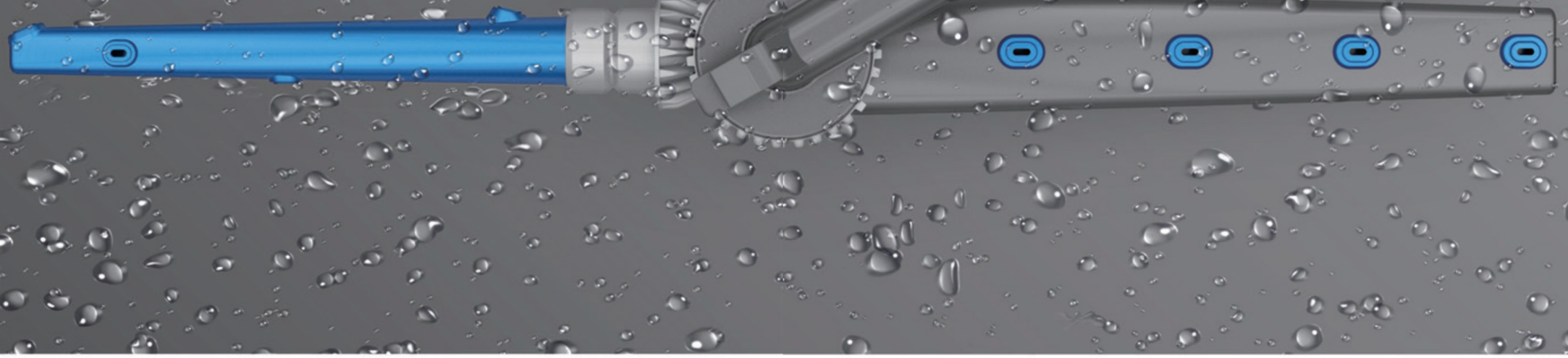

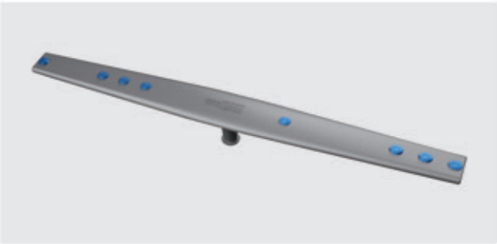

Система INNO WASH позволяет одному из коромысел вращаться не только вокруг общей оси, но и задействовать свою собственную ось при вращении специальной шестеренки, установленной в центре системы. Результат - более чем внушителен. Вода попадает на посуду под разным углом в течение всего цикла, что позволяет отмыть 100% загруженной посуды.

Корзины для столовых приборов Infinity с изменяемой геометрией

3-я корзина , безусловно, не только позволяет более удобно расположить столовые приборы, но и увеличивает максимальную загрузку ПММ на 10-16% в зависимости от ширины прибора. А для улучшения качества мойки над корзиной Infinity расположен 3-й персональный разбрызгиватель. 6 различных вариаций изменения геометрии 3-й корзины позволит использовать большее количество внутреннего пространства и максимально удобно разместить посуду любого размера.

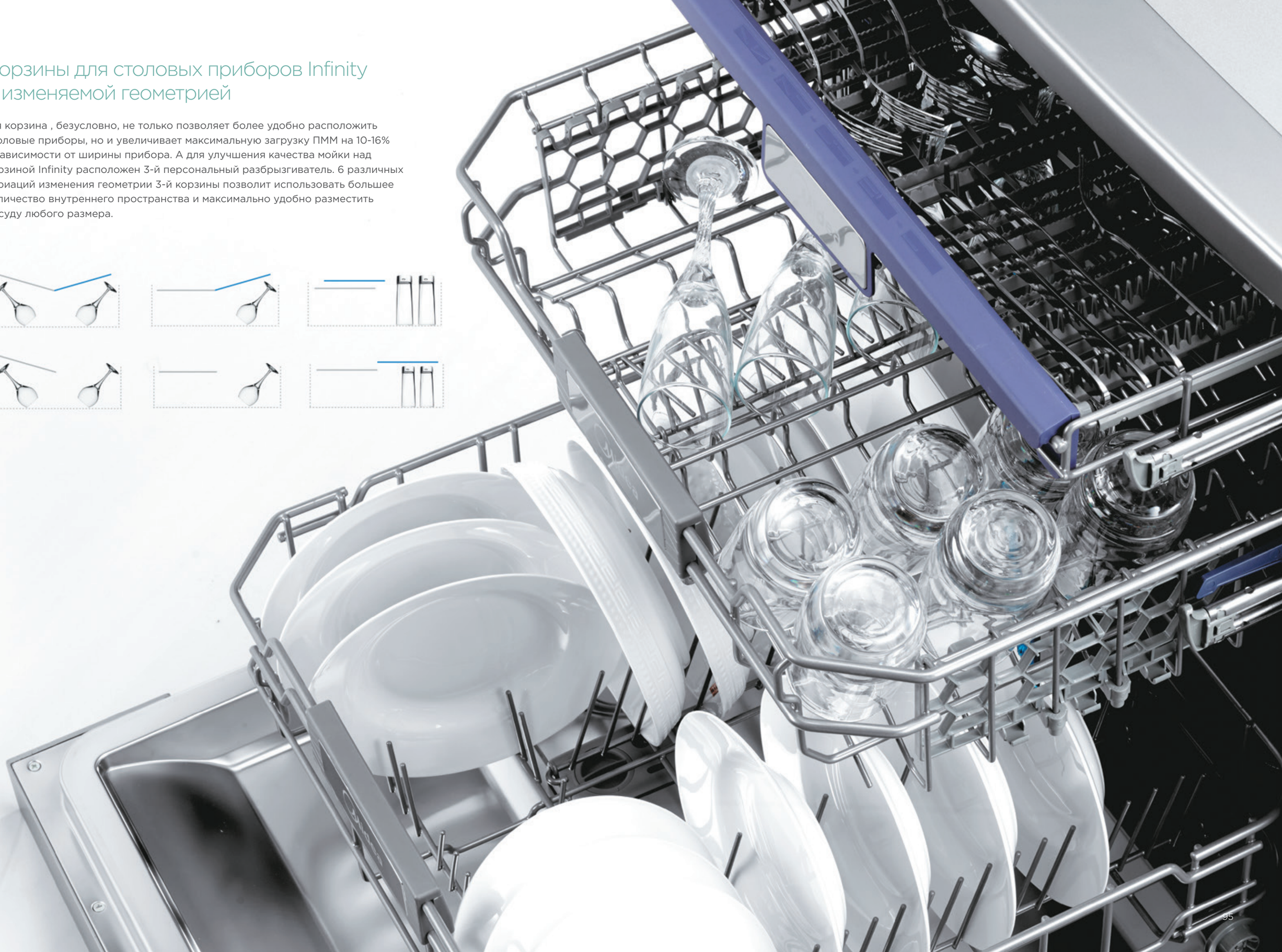

Turbo Drying

Turbo Drying - это система сушки посуды, основанная не на нагнетании горячего воздуха, а на избавлении от него. Система состоит из системы вентиляторов, которые работают в паре после окончания циклов мойки и ополаскивания. 2 вентилятора, расположенных на левой стенке нагнетают в камеру посудомоечной машины сухой воздух комнатной температуры, в то время как вентилятор на противоположной стороне высасывает из камеры влажный горячий воздух, делая посуду абсолютно сухой. Преимущество такой системы заключается в невероятно тихой работе системы замещения воздуха и конечно же в потрясающем качестве сушки. Более того, посуда после такой сушки будет теплой, а не горячей, а значит, Вы без труда сможете прикоснуться к посуде, не испытывая при этом дискомфорта, и использовать посуду сразу после звукового оповещения.

Программа 90 минут

Уникальная программа на рынке. При температуре интенсивной мойки в 65С посудомоечная машина справляется с сильнейшими загрязнениями всего за полтора часа. Циклы мойки позволят посуде быть не только чистой, но и сухой после окончания: основной цикл, 2 цикла горячего ополаскивания при температуре 65С, сушка. Более того. 90 минут можно превратить либо в 70 минут, либо в 1 ч 45 мин в зависимости от уровня загрязнений с функциями Express Wash и Power Wash, которая увеличивает не только время мойки , но и давление в системе на 30%.

Система управления Metal Touch

Стильно. Вдохновляюще. Премиально. Дизайн всегда был важнейшей составляющей продукции Midea, а интуитивно понятное управление в совокупности с изумительной световой индикацией позволит с легкостью управлять Вашей новой ПММ. Кроме того, технология Metal Touch делает управление еще более приятным и безопасным: даже при попадании влаги - беспокоится не о чем.

Слайдерный дозатор

Без открытия дозатора не произойдет и процесс мойки. А для того чтобы он открылся с вероятностью в 100% мы внедрили слайдерную систему открывания. Кроме того, данное конструктивное решение позволило увеличить объем камеры дозатора, поэтому таблетка All in One со 100%-й вероятностью сможет поместиться внутрь, а если Вы используете порошок, то и порошка поместится больше на 18%.

Внутреннее LED освещение

Пожалуй, одна из тех функций, которой не хватает большинству посудомоечных машин. Особенную полезность она оказывает в том случае, когда на кухне используется приглушенное освещение. Кроме того, данное дополнение существенно улучшает внешний вид посудомоечной машины и делает её более премиальной.

Express Wash

Функция Express Wash позволяет сократить время мойки посуды на 25%. При этом ни один из циклов мытья посуды не удаляется из программы, а каждый из них длится чуть меньшее количество времени.

Power Wash

Технология Power Wash основана на повышении давления воды на 30% и продолжительности программы. Как результат - Вы имеете возможность отмыть даже самую загрязненную посуду. Супер грязные сковородки, противни, кастрюли - всё что подвержено сильному загрязнению теперь можно отмыть

Тише.Еще тише.Слышите? Она работает...

Рядом с работающей посудомоечной машиной Midea можно уснуть и она вас не разбудит. Будьте уверены. Современные технологии Midea позволяют достичь невероятно низкого уровня шума в 40 дБ. И все же, если Вы захотите контролировать процесс и быть осведомлены о работе вашей любимой посудомоечной машины - функция луча на полу поможет Вам в этом.

Функция «Луч на полу»

Просто, как все гениальное: во время мойки посуды специальный световой индикатор будет проецировать световой луч на пол, оповещая тем самым о происходящем процессе мойки. Когда он погаснет - посудомоечную машину можно будет открыть. По статистике, более 68% потребителей говорят о важности такой функции.

Серия S от Midea.

Мотивирует на свершения.

Встаиваемые посудомоечные машины

	MID 60S900	MID 60S700	MID 60S510
ТИП	Встраиваемая полноразмерная посудомоечная машина InnoWash	Встраиваемая полноразмерная посудомоечная машина	Встраиваемая полноразмерная посудомоечная машина
СЕРИЯ	Series 9	Series 7	Series 5
УПРАВЛЕНИЕ	Сенсорное управление Metal Touch с мультифункциональным дисплеем	Электронное управление с цифровым дисплеем	Электронное управление с цифровым дисплеем
ОБЩАЯ ИНФОРМАЦИЯ	Ширина 60 см 14 комплектов 3 корзины Корзина для столовых приборов Infinity с изменяемой геометрией 8 программ Инверторный мотор Уровень шума: 40 дБ Турбосушка Внутреннее LED освещение Луч на полу белого цвета 3 разбрызгивателя, инновационный разбрызгиватель InnoWash Полная защита от протечек AquaStop Функция Защита детей Использование таблеток All in One Регулировка корзины по высоте Съемные корзины, цвет - металлик Кол-во направляющих в нижней корзине: 6 (4 складных)	Ширина 60 см 14 комплектов 3 корзины Корзина для столовых приборов Infinity с изменяемой геометрией 8 программ Инверторный мотор Уровень шума: 44 дБ Турбосушка Внутреннее LED освещение Луч на полу белого цвета 3 разбрызгивателя Полная защита от протечек AquaStop Функция Защита детей Использование таблеток All in One Регулировка корзины по высоте Съемные корзины, цвет - металлик Кол-во направляющих в нижней корзине: 6 (4 складных)	Ширина 60 см 14 комплектов 3 корзины Корзина для столовых приборов Infinity с изменяемой геометрией 8 программ Уровень шума: 47 дБ Активная сушка Внутреннее LED освещение Луч на полу белого цвета 3 разбрызгивателя Полная защита от протечек AquaStop Функция Защита детей Использование таблеток All in One Регулировка корзины по высоте Съемные корзины, цвет - металлик Кол-во направляющих в нижней корзине: 6 (4 складных)
ПРОГРАММЫ МОЙКИ	Auto 55-65 C Интенсивная 60 C Обычная 55 C Быстрая 30 минут, 45 C Eco, 45 C 90 минут, 65 C Стекло, 40 C Ополаскивани	Auto 55-65 C Интенсивная 60 C Обычная 55 C Быстрая 30 минут, 45 C Eco, 45 C 90 минут, 65 C Стекло, 40 C Ополаскивание	Auto 55-65 C Интенсивная 60 C Обычная 55 C Быстрая 30 минут, 45 C Eco, 45 C 90 минут, 65 C Стекло, 40 C Ополаскивание
ДОПОЛНИТЕЛЬНЫЕ ФУНКЦИИ	Power Wash - (усиленная мойка) Express Wash - (ускоренная мойка) Extra Drying - (дополнительная сушка) Функция двузонной мойки Dual Zone Wash Отсрочка старта 1-24 часа Слайдерный дозатор	Power Wash - (усиленная мойка) Express Wash - (ускоренная мойка) Extra Drying - (дополнительная сушка) Функция двузонной мойки Dual Zone Wash Отсрочка старта 1-24 часа Слайдерный дозатор	Power Wash - (усиленная мойка) Express Wash - (ускоренная мойка) Extra Drying - (дополнительная сушка) Функция половинной загрузки 1/2 Отсрочка старта 1-24 часа Слайдерный дозатор
ТЕХНИЧЕСКАЯ ИНФОРМАЦИЯ	Мощность: 2 кВТ Класс энергоэффективности: A+++ Класс сушки: A Класс потребления воды: A Расход воды: 10 литров Внешние габариты В*Ш*Г(мм): 815-865 x 598 x 550 Габариты ниши В*Ш*Г(мм): 820-870 x 600 x 580 2 года гарантии	Мощность: 2 кВТ Класс энергоэффективности: A++ Класс сушки: A Класс потребления воды: A Расход воды: 10 литров Внешние габариты В*Ш*Г(мм): 815-865 x 598 x 550 Габариты ниши В*Ш*Г(мм): 820-870 x 600 x 580 2 года гарантии	Мощность: 2 кВТ Класс энергоэффективности: A++ Класс сушки: A Класс потребления воды: A Расход воды: 11 литров Внешние габариты В*Ш*Г(мм): 815-865 x 598 x 550 Габариты ниши В*Ш*Г(мм): 820-870 x 600 x 580 2 года гарантии

	MID 60S500	MID 60S320	MID 60S300
ТИП	Встраиваемая полноразмерная посудомоечная машина	Встраиваемая полноразмерная посудо-моечная машина	Встраиваемая полноразмерная посудо-моечная машина
СЕРИЯ	Series 5	Series 3	Series 3
УПРАВЛЕНИЕ	Электронное управление с цифровым дисплеем	Электронное управление с цифровым дисплеем	Электронное управление с цифровым дисплеем
ОБЩАЯ ИНФОРМАЦИЯ	Ширина 60 см 14 комплектов 3 корзины Корзина для столовых приборов Infinity с изменяемой геометрией 8 программ Уровень шума: 47 дБ Активная сушка Луч на полу белого цвета 3 разбрызгивателя Полная защита от протечек AquaStop Функция Защита детей Использование таблеток All in One Регулировка корзины по высоте Съемные корзины, цвет - металлик Кол-во направляющих в нижней корзине: 6 (4 складных)	Ширина 60 см 12 комплектов 8 программ Уровень шума: 49 дБ Активная сушка 3 разбрызгивателя Полная защита от протечек AquaStop Функция Защита детей Использование таблеток All in One Регулировка корзины по высоте Съемные корзины, цвет - металлик Кол-во направляющих в нижней корзине: 6 (4 складных)	Ширина 60 см 14 комплектов 3 корзины Корзина для столовых приборов Infinity с изменяемой геометрией 6 программ Уровень шума: 49 дБ Активная сушка 3 разбрызгивателя Полная защита от протечек AquaStop Функция Защита детей Использование таблеток All in One Регулировка корзины по высоте Съемные корзины, цвет - металлик Кол-во направляющих в нижней корзине: 6 (4 складных)
ПРОГРАММЫ МОЙКИ	Auto 55-65 C Интенсивная 60 C Обычная 55 C Быстрая 30 минут, 45 C Eco, 45 C 90 минут, 65 C Стекло, 40 C Ополаскивание	Auto 55-65 C Интенсивная 60 C Обычная 55 C Быстрая 30 минут, 45 C Eco, 45 C 90 минут, 65 C Стекло, 40 C Ополаскивание	Интенсивная 60 C Обычная 55 C Быстрая 30 минут, 45 C Eco, 45 C 90 минут, 65 C Стекло, 40 C
ДОПОЛНИТЕЛЬНЫЕ ФУНКЦИИ	Power Wash - (усиленная мойка) Express Wash - (ускоренная мойка) Extra Drying - (дополнительная сушка) Функция половинной загрузки 1/2 Отсрочка старта 1-24 часа Слайдерный дозатор	Power Wash - (усиленная мойка) Express Wash - (ускоренная мойка) Extra Drying - (дополнительная сушка) Функция половинной загрузки 1/2 Отсрочка старта 1-24 часа Слайдерный дозатор	Power Wash - (усиленная мойка) Express Wash - (ускоренная мойка) Extra Drying - (дополнительная сушка) Функция половинной загрузки 1/2 Отсрочка старта 1-24 часа Слайдерный дозатор
ТЕХНИЧЕСКАЯ ИНФОРМАЦИЯ	Мощность: 2 кВТ Класс энергоэффективности: A++ Класс сушки: A Класс потребления воды: A Расход воды: 11 литров Внешние габариты В*Ш*Г(мм): 815-865 x 598 x 550 Габариты ниши В*Ш*Г(мм): 820-870 x 600 x 580 2 года гарантии	Мощность: 2 кВТ Класс энергоэффективности: A++ Класс сушки: A Класс потребления воды: A Расход воды: 11 литров Внешние габариты В*Ш*Г(мм): 815-865 x 598 x 550 Габариты ниши В*Ш*Г(мм): 820-870 x 600 x 580 2 года гарантии	Мощность: 2 кВТ Класс энергоэффективности: A++ Класс сушки: A Класс потребления воды: A Расход воды: 11 литров Внешние габариты В*Ш*Г(мм): 815-865 x 598 x 550 Габариты ниши В*Ш*Г(мм): 820-870 x 600 x 580 2 года гарантии

Встаиваемые посудомоечные машины

	MID 60S110	MID 60S100
	40 dBA, ½	40 dBA, ½
ТИП	Встраиваемая полноразмерная посудомоечная машина	Встраиваемая полноразмерная посудомоечная машина
СЕРИЯ	Series 1	Series 1
УПРАВЛЕНИЕ	Электронное управление с LED индикацией	Электронное управление с LED индикацией
ОБЩАЯ ИНФОРМАЦИЯ	Ширина 60 см 14 комплектов 3 корзины Корзина для столовых приборов Infinity с изменяемой геометрией 5 программ Уровень шума: 49 дБ Активная сушка 3 разбрызгивателя Полная защита от протечек AquaStop Функция Защита детей Использование таблеток All in One Регулировка корзины по высоте Съемные корзины, цвет - металлик Кол-во направляющих в нижней корзине: 6 (4 складных)	Ширина 60 см 12 комплектов 5 программ Уровень шума: 49 дБ Активная сушка 3 разбрызгивателя Полная защита от протечек AquaStop Функция Защита детей Использование таблеток All in One Регулировка корзины по высоте Съемные корзины, цвет - металлик Кол-во направляющих в нижней корзине: 6 (4 складных)
ПРОГРАММЫ МОЙКИ	Интенсивная 60 С Обычная 55 С Быстрая 30 минут, 45 С Eco, 45 С 90 минут, 65 С	Интенсивная 60 С Обычная 55 С Быстрая 30 минут, 45 С Eco, 45 С 90 минут, 65 С
ДОПОЛНИТЕЛЬНЫЕ ФУНКЦИИ	Функция половинной загрузки 1/2 Отсрочка старта 3/6/9 часов Слайдерный дозатор	Функция половинной загрузки 1/2 Отсрочка старта 3/6/9 часов Слайдерный дозатор
ТЕХНИЧЕСКАЯ ИНФОРМАЦИЯ	Мощность: 2 кВТ Класс энергоэффективности: A++ Класс сушки: A Класс потребления воды: A Расход воды: 11 литров Внешние габариты В*Ш*Г(мм): 815-865 x 598 x 550 Габариты ниши В*Ш*Г(мм): 820-870 x 600 x 580 2 года гарантии	Мощность: 2 кВТ Класс энергоэффективности: A++ Класс сушки: A Класс потребления воды: A Расход воды: 11 литров Внешние габариты В*Ш*Г(мм): 815-865 x 598 x 550 Габариты ниши В*Ш*Г(мм): 820-870 x 600 x 580 2 года гарантии

	MID 45S900	MID 45S700	MID 45S510
	40 dBA, AUTO, ½	40 dBA, AUTO	40 dBA, AUTO, ½
ТИП	Встраиваемая узкая посудомоечная машина	Встраиваемая узкая посудомоечная машина	Встраиваемая узкая посудомоечная машина
СЕРИЯ	Series 9	Series 7	Series 5
УПРАВЛЕНИЕ	Сенсорное управление Metal Touch с мультифункциональным дисплеем	Электронное управление с цифровым дисплеем	Электронное управление с цифровым дисплеем
ОБЩАЯ ИНФОРМАЦИЯ	Ширина 45 см 10 комплектов 3 корзины Корзина для столовых приборов Infinity с изменяемой геометрией 8 программ Инверторный мотор Уровень шума: 42 дБ Турбосушка Внутреннее LED освещение Луч на полу белого цвета 3 разбрызгивателя Полная защита от протечек AquaStop Функция Защита детей Использование таблеток All in One Регулировка корзины по высоте Съемные корзины, цвет - металлик Кол-во направляющих в нижней корзине: 6 (4 складных)	Ширина 45 см 14 комплектов 3 корзины Корзина для столовых приборов Infinity с изменяемой геометрией 8 программ Инверторный мотор Уровень шума: 44 дБ Турбосушка Внутреннее LED освещение Луч на полу белого цвета 3 разбрызгивателя Полная защита от протечек AquaStop Функция Защита детей Использование таблеток All in One Регулировка корзины по высоте Съемные корзины, цвет - металлик Кол-во направляющих в нижней корзине: 6 (4 складных)	Ширина 45 см 10 комплектов 3 корзины Корзина для столовых приборов Infinity с изменяемой геометрией 8 программ Уровень шума: 47 дБ Активная сушка Внутреннее LED освещение Луч на полу белого цвета 3 разбрызгивателя Полная защита от протечек AquaStop Функция Защита детей Использование таблеток All in One Регулировка корзины по высоте Съемные корзины, цвет - металлик Кол-во направляющих в нижней корзине: 6 (4 складных)
ПРОГРАММЫ МОЙКИ	Auto 55-65 С Интенсивная 60 С Обычная 55 С Быстрая 30 минут, 45 С Eco, 45 С 90 минут, 65 С Стекло, 40 С Ополаскивание	Auto 55-65 С Интенсивная 60 С Обычная 55 С Быстрая 30 минут, 45 С Eco, 45 С 90 минут, 65 С Стекло, 40 С Ополаскивание	Auto 55-65 С Интенсивная 60 С Обычная 55 С Быстрая 30 минут, 45 С Eco, 45 С 90 минут, 65 С Стекло, 40 С Ополаскивание
ДОПОЛНИТЕЛЬНЫЕ ФУНКЦИИ	Power Wash - (усиленная мойка) Express Wash -(ускоренная мойка) Extra Drying - (дополнительная сушка) Функция двузонной мойки Dual Zone Wash Отсрочка старта 1-24 часа Слайдерный дозатор	Power Wash - (усиленная мойка) Express Wash -(ускоренная мойка) Extra Drying -(дополнительная сушка) Функция двузонной мойки Dual Zone Wash Отсрочка старта 1-24 часа Слайдерный дозатор	Power Wash - (усиленная мойка) Express Wash - (ускоренная мойка) Extra Drying - (дополнительная сушка) Функция половинной загрузки 1/2 Отсрочка старта 1-24 часа Слайдерный дозатор
ТЕХНИЧЕСКАЯ ИНФОРМАЦИЯ	Мощность: 2 кВТ Класс энергоэффективности: A+++ Класс сушки: A Класс потребления воды: A Расход воды: 8 литров Внешние габариты В*Ш*Г(мм): 815-865 x 448 x 550 Габариты ниши В*Ш*Г(мм): 820-870 x 450 x 580 2 года гарантии	Мощность: 2 кВТ Класс энергоэффективности: A++ Класс сушки: A Класс потребления воды: A Расход воды: 8 литров Внешние габариты В*Ш*Г(мм): 815-865 x 448 x 550 Габариты ниши В*Ш*Г(мм): 820-870 x 450 x 580 2 года гарантии	Мощность: 2 кВТ Класс энергоэффективности: A++ Класс сушки: A Класс потребления воды: A Расход воды: 9 литров Внешние габариты В*Ш*Г(мм): 815-865 x 448 x 550 Габариты ниши В*Ш*Г(мм): 820-870 x 450 x 580 2 года гарантии

Встаиваемые посудомоечные машины

	MID 45S500	MID 45S320	MID 45S300
	40 dBA, AUTO, ½	40 dBA, AUTO, ½	40 dBA, ½
ТИП	Встраиваемая узкая посудомоечная машина	Встраиваемая узкая посудомоечная машина	Встраиваемая узкая посудомоечная машина
СЕРИЯ	Series 5	Series 3	Series 3
УПРАВЛЕНИЕ	Электронное управление с цифровым дисплеем	Электронное управление с цифровым дисплеем	Электронное управление с цифровым дисплеем
ОБЩАЯ ИНФОРМАЦИЯ	Ширина 45 см 10 комплектов 3 корзины Корзина для столовых приборов Infinity с изменяемой геометрией 8 программ Уровень шума: 47 дБ Активная сушка Луч на полу белого цвета 3 разбрызгивателя Полная защита от протечек AquaStop Функция Защита детей Использование таблеток All in One Регулировка корзины по высоте Съемные корзины, цвет - металлик Кол-во направляющих в нижней корзине: 6 (4 складных)	Ширина 45 см 9 комплектов 8 программ Уровень шума: 49 дБ Активная сушка 3 разбрызгивателя Полная защита от протечек AquaStop Функция Защита детей Использование таблеток All in One Регулировка корзины по высоте Съемные корзины, цвет - металлик Кол-во направляющих в нижней корзине: 6 (4 складных)	Ширина 45 см 10 комплектов 3 корзины Корзина для столовых приборов Infinity с изменяемой геометрией 6 программ Уровень шума: 49 дБ Активная сушка 3 разбрызгивателя Полная защита от протечек AquaStop Функция Защита детей Использование таблеток All in One Регулировка корзины по высоте Съемные корзины, цвет - металлик Кол-во направляющих в нижней корзине: 6 (4 складных)
ПРОГРАММЫ МОЙКИ	Auto 55-65 C Интенсивная 60 C Обычная 55 C Быстрая 30 минут, 45 C Eco, 45 C 90 минут, 65 C Стекло, 40 C Ополаскивание	Auto 55-65 C Интенсивная 60 C Обычная 55 C Быстрая 30 минут, 45 C Eco, 45 C 90 минут, 65 C Стекло, 40 C Ополаскивание	Интенсивная 60 C Обычная 55 C Быстрая 30 минут, 45 C Eco, 45 C 90 минут, 65 C Стекло, 40 C
ДОПОЛНИТЕЛЬНЫЕ ФУНКЦИИ	Power Wash - (усиленная мойка) Express Wash - (ускоренная мойка) Extra Drying - (дополнительная сушка) Функция половинной загрузки 1/2 Отсрочка старта 1-24 часа Слайдерный дозатор	Power Wash -(усиленная мойка) Express Wash -(ускоренная мойка) Extra Drying -(дополнительная сушка) Функция половинной загрузки 1/2 Отсрочка старта 1-24 часа Слайдерный дозатор	Power Wash - (усиленная мойка) Express Wash - (ускоренная мойка) Extra Drying - (дополнительная сушка) Функция половинной загрузки 1/2 Отсрочка старта 1-24 часа Слайдерный дозатор
ТЕХНИЧЕСКАЯ ИНФОРМАЦИЯ	Мощность: 2 кВТ Класс энергоэффективности: A++ Класс сушки: A Класс потребления воды: A Расход воды: 9 литров Внешние габариты В*Ш*Г(мм): 815-865 x 448 x 550 Габариты ниши В*Ш*Г(мм): 820-870 x 450 x 580 2 года гарантии	Мощность: 2 кВТ Класс энергоэффективности: A++ Класс сушки: A Класс потребления воды: A Расход воды: 9 литров Внешние габариты В*Ш*Г(мм): 815-865 x 448 x 550 Габариты ниши В*Ш*Г(мм): 820-870 x 450 x 580 2 года гарантии	Мощность: 2 кВТ Класс энергоэффективности: A++ Класс сушки: A Класс потребления воды: A Расход воды: 9 литров Внешние габариты В*Ш*Г(мм): 815-865 x 448 x 550 Габариты ниши В*Ш*Г(мм): 820-870 x 450 x 580 2 года гарантии

	MID 45S110	MID 45S100
	40 dBA, ½	40 dBA, ½
ТИП	Встраиваемая узкая посудомоечная машина	Встраиваемая узкая посудомоечная машина
СЕРИЯ	Series 1	Series 1
УПРАВЛЕНИЕ	Электронное управление с LED индикацией	Электронное управление с LED индикацией
ОБЩАЯ ИНФОРМАЦИЯ	Ширина 45 см 10 комплектов 3 корзины Корзина для столовых приборов Infinity с изменяемой геометрией 5 программ Уровень шума: 49 дБ Активная сушка 3 разбрызгивателя Полная защита от протечек AquaStop Функция Защита детей Использование таблеток All in One Регулировка корзины по высоте Съемные корзины, цвет - металлик Кол-во направляющих в нижней корзине: 6 (4 складных)	Ширина 45 см 9 комплектов 5 программ Уровень шума: 49 дБ Активная сушка 3 разбрызгивателя Полная защита от протечек AquaStop Функция Защита детей Использование таблеток All in One Регулировка корзины по высоте Съемные корзины, цвет - металлик Кол-во направляющих в нижней корзине: 6 (4 складных)
ПРОГРАММЫ МОЙКИ	Интенсивная 60 C Обычная 55 C Быстрая 30 минут, 45 C Eco, 45 C 90 минут, 65 C	Интенсивная 60 C Обычная 55 C Быстрая 30 минут, 45 C Eco, 45 C 90 минут, 65 C
ДОПОЛНИТЕЛЬНЫЕ ФУНКЦИИ	Функция половинной загрузки 1/2 Отсрочка старта 3/6/9 часов Слайдерный дозатор	Функция половинной загрузки 1/2 Отсрочка старта 3/6/9 часов Слайдерный дозатор
ТЕХНИЧЕСКАЯ ИНФОРМАЦИЯ	Мощность: 2 кВТ Класс энергоэффективности: A++ Класс сушки: A Класс потребления воды: A Расход воды: 9 литров Внешние габариты В*Ш*Г(мм): 815-865 x 448 x 550 Габариты ниши В*Ш*Г(мм): 820-870 x 450 x 580 2 года гарантии	Мощность: 2 кВТ Класс энергоэффективности: A++ Класс сушки: A Класс потребления воды: A Расход воды: 9 литров Внешние габариты В*Ш*Г(мм): 815-865 x 448 x 550 Габариты ниши В*Ш*Г(мм): 820-870 x 450 x 580 2 года гарантии

Отдельностоящие посудомоечные машины

	MDF 60S900 X	MDF 60S500 W	MDF 60S320 W
	40 dBA, AUTO	40 dBA, AUTO	40 dBA, ½
ТИП	Отдельностоящая узкая посудомоечная машина	Отдельностоящая узкая посудомоечная машина	Отдельностоящая узкая посудомоечная машина
ЦВЕТ	белый	белый	белый
СЕРИЯ	Series 9	Series 5	Series 3
УПРАВЛЕНИЕ	Электронное управление с цифровым дисплеем	Электронное управление с цифровым дисплеем	Электронное управление с цифровым дисплеем
ОБЩАЯ ИНФОРМАЦИЯ	Ширина 60 см 14 комплектов 3 корзины Корзина для столовых приборов Infinity с изменяемой геометрией 8 программ Инверторный мотор Уровень шума: 40 дБ Турбосушка Внутреннее LED освещение 3 разбрызгивателя, инновационный разбрызгиватель InnoWash Полная защита от протечек AquaStop Функция Защита детей Использование таблеток All in One Регулировка корзины по высоте Съемные корзины, цвет - металлик Кол-во направляющих в нижней корзине: 6 (4 складных)	Ширина 60 см 14 комплектов 3 корзины Корзина для столовых приборов Infinity с изменяемой геометрией 8 программ Инверторный мотор Уровень шума: 44 дБ 3 разбрызгивателя Полная защита от протечек AquaStop Функция Защита детей Использование таблеток All in One Регулировка корзины по высоте Съемные корзины, цвет - металлик Кол-во направляющих в нижней корзине: 6 (4 складных)	Ширина 60 см 14 комплектов 3 корзины Корзина для столовых приборов Infinity с изменяемой геометрией 7 программ Уровень шума: 47 дБ 3 разбрызгивателя Полная защита от протечек AquaStop Функция Защита детей Использование таблеток All in One Регулировка корзины по высоте Съемные корзины, цвет - металлик Кол-во направляющих в нижней корзине: 6 (4 складных)
ПРОГРАММЫ МОЙКИ	Auto 55-65 C Интенсивная 60 C Обычная 55 C Быстрая 30 минут, 45 C Eco, 45 C 90 минут, 65 C Стекло, 40 C Ополаскивание	Auto 55-65 C Интенсивная 60 C Обычная 55 C Быстрая 30 минут, 45 C Eco, 45 C 90 минут, 65 C Стекло, 40 C Ополаскивание	Интенсивная 60 C Обычная 55 C Быстрая 30 минут, 45 C Eco, 45 C 90 минут, 65 C Стекло, 40 C Ополаскивание
ДОПОЛНИТЕЛЬНЫЕ ФУНКЦИИ	Power Wash -(усиленная мойка) Express Wash - (ускоренная мойка) Extra Drying -(дополнительная сушка) Функция двузонной мойки Dual Zone Wash Отсрочка старта 1-24 часа Слайдерный дозатор	Power Wash - (усиленная мойка) Express Wash - (ускоренная мойка) Extra Drying - (дополнительная сушка) Функция двузонной мойки Dual Zone Wash Отсрочка старта 1-24 часа Слайдерный дозатор	Extra Drying - (дополнительная сушка) Функция половинной загрузки 1/2 Отсрочка старта 1-24 часа Слайдерный дозатор
ТЕХНИЧЕСКАЯ ИНФОРМАЦИЯ	Мощность: 2 кВТ Класс энергоэффективности: A+++ Класс сушки: A Класс потребления воды: A Расход воды: 10 литров Габариты прибора: В*Ш*Г(мм): 845 x 598 x 615 2 года гарантии	Мощность: 2 кВТ Класс энергоэффективности: A++ Класс сушки: A Класс потребления воды: A Расход воды: 10 литров Габариты прибора: В*Ш*Г(мм): 845 x 598 x 610 2 года гарантии	Мощность: 2 кВТ Класс энергоэффективности: A++ Класс сушки: A Класс потребления воды: A Расход воды: 11 литров Габариты прибора: В*Ш*Г(мм): 845 x 598 x 610 2 года гарантии

	MDF 45S500 W	MDF 45S500 S
	40 dBA, AUTO	40 dBA, AUTO
ТИП	Отдельностоящая узкая посудомоечная машина	Встраиваемая узкая посудомоечная машина
ЦВЕТ	белый	серебристый
СЕРИЯ	Series 5	Series 5
УПРАВЛЕНИЕ	Электронное управление с цифровым дисплеем	Электронное управление с цифровым дисплеем
ОБЩАЯ ИНФОРМАЦИЯ	Ширина 45 см 10 комплектов 3 корзины Корзина для столовых приборов Infinity с изменяемой геометрией 8 программ Инверторный мотор Уровень шума: 44 дБ 3 разбрызгивателя Полная защита от протечек AquaStop Функция Защита детей Использование таблеток All in One Регулировка корзины по высоте Съемные корзины, цвет - металлик Кол-во направляющих в нижней корзине: 6 (4 складных)	Ширина 45 см 10 комплектов 3 корзины Корзина для столовых приборов Infinity с изменяемой геометрией 8 программ Инверторный мотор Уровень шума: 44 дБ 3 разбрызгивателя Полная защита от протечек AquaStop Функция Защита детей Использование таблеток All in One Регулировка корзины по высоте Съемные корзины, цвет - металлик Кол-во направляющих в нижней корзине: 6 (4 складных)
ПРОГРАММЫ МОЙКИ	Auto 55-65 C Интенсивная 60 C Обычная 55 C Быстрая 30 минут, 45 C Eco, 45 C 90 минут, 65 C Стекло, 40 C Ополаскивание	Auto 55-65 C Интенсивная 60 C Обычная 55 C Быстрая 30 минут, 45 C Eco, 45 C 90 минут, 65 C Стекло, 40 C Ополаскивание
ДОПОЛНИТЕЛЬНЫЕ ФУНКЦИИ	Power Wash - (усиленная мойка) Express Wash - (ускоренная мойка) Extra Drying - (дополнительная сушка) Функция двузонной мойки Dual Zone Wash Отсрочка старта 1-24 часа Слайдерный дозатор	Power Wash - (усиленная мойка) Express Wash - (ускоренная мойка) Extra Drying - (дополнительная сушка) Функция двузонной мойки Dual Zone Wash Отсрочка старта 1-24 часа Слайдерный дозатор
ТЕХНИЧЕСКАЯ ИНФОРМАЦИЯ	Мощность: 2 кВТ Класс энергоэффективности: A++ Класс сушки: A Класс потребления воды: A Расход воды: 8 литров Габариты прибора: В*Ш*Г(мм): 845 x 448 x 610 2 года гарантии	Мощность: 2 кВТ Класс энергоэффективности: A++ Класс сушки: A Класс потребления воды: A Расход воды: 8 литров Габариты прибора: В*Ш*Г(мм): 845 x 448 x 610 2 года гарантии

Отдельностоящие посудомоечные машины

	MFD 45S320 W	MDF 45S100 W
ТИП	Отдельностоящая узкая посудомоечная машина	Отдельностоящая узкая посудомоечная машина
ЦВЕТ	белый	белый
СЕРИЯ	Series 3	Series 1
УПРАВЛЕНИЕ	Электронное управление с цифровым дисплеем	Электронное управление с LED индикацией
ОБЩАЯ ИНФОРМАЦИЯ	Ширина 45 см Корзина для столовых приборов Infinity с изменяемой геометрией 7 программ Уровень шума: 47 дБ 3 разбрызгивателя Полная защита от протечек AquaStop Функция Защита детей Использование таблеток All in One Регулировка корзины по высоте Съемные корзины, цвет - металлик Кол-во направляющих в нижней корзине: 6 (4 складных)	Ширина 45 см 9 комплектов 2 корзины 6 программ Уровень шума: 49 дБ 3 разбрызгивателя Полная защита от протечек AquaStop Функция Защита детей Использование таблеток All in One Регулировка корзины по высоте Съемные корзины, цвет - металлик Кол-во направляющих в нижней корзине: 6 (4 складных)
ПРОГРАММЫ МОЙКИ	Интенсивная 60 С Обычная 55 С Быстрая 30 минут, 45 С Eco, 45 С 90 минут, 65 С Стекло, 40 С Ополаскивание	Интенсивная 60 С Обычная 55 С Быстрая 30 минут, 45 С Eco, 45 С 90 минут, 65 С Стекло, 40 С
ДОПОЛНИТЕЛЬНЫЕ ФУНКЦИИ	Extra Drying - (дополнительная сушка) Функция половинной загрузки 1/2 Отсрочка старта 1-24 часа Слайдерный дозатор	Extra Drying - (дополнительная сушка) Функция половинной загрузки 1/2 Отсрочка старта 3/6/9 часов Слайдерный дозатор
ТЕХНИЧЕСКАЯ ИНФОРМАЦИЯ	Мощность: 2 кВТ Класс энергоэффективности: A++ Класс сушки: A Класс потребления воды: A Расход воды: 9 литров Габариты прибора: В*Ш*Г(мм): 845 x 448 x 610 2 года гарантии	Мощность: 2 кВТ Класс энергоэффективности: A++ Класс сушки: A Класс потребления воды: A Расход воды: 9 литров Габариты прибора: В*Ш*Г(мм): 845 x 448 x 610 2 года гарантии

Компактные посудомоечные машины

	MCFD 55500 W	MCFD 55500 S	MCFD 55320 W
ТИП	Отдельностоящая узкая посудомоечная машина	Компактная отдельностоящая посудомоечная машина	Компактная отдельностоящая посудомоечная машина
ЦВЕТ	нержавеющая сталь	серебристый	белый
УПРАВЛЕНИЕ	Электронное управление с цифровым дисплеем	Электронное управление с цифровым дисплеем	Электронное управление с цифровым дисплеем
ОБЩАЯ ИНФОРМАЦИЯ	Ширина 55 см 6 комплектов 1 корзина + корзина для столовых приборов 6 программ Уровень шума: 49 дБ 1 разбрызгиватель Функция Защита детей Использование таблеток All in One Регулировка корзины по высоте Съемная корзина, цвет - металлик	Ширина 55 см 6 комплектов 1 корзина + корзина для столовых приборов 6 программ Уровень шума: 49 дБ 1 разбрызгиватель Функция Защита детей Использование таблеток All in One Регулировка корзины по высоте Съемная корзина, цвет - металлик	Ширина 55 см 6 комплектов 1 корзина + корзина для столовых приборов 6 программ Уровень шума: 49 дБ 1 разбрызгиватель Функция Защита детей Использование таблеток All in One Регулировка корзины по высоте Съемная корзина, цвет - металлик
ПРОГРАММЫ МОЙКИ	Интенсивная 60 С Обычная 55 С Быстрая 30 минут, 45 С Eco, 45 С 90 минут, 65 С Стекло, 40 С Фрукты Самоочистка, 60С	Интенсивная 60 С Обычная 55 С Быстрая 30 минут, 45 С Eco, 45 С 90 минут, 65 С Стекло, 40 С Фрукты Самоочистка, 60С	Интенсивная 60 С Обычная 55 С Быстрая 30 минут, 45 С Eco, 45 С 90 минут, 65 С Стекло, 40 С
ДОПОЛНИТЕЛЬНЫЕ ФУНКЦИИ	Отсрочка старта 1-24 часа Слайдерный дозатор	Отсрочка старта 1-24 часа Слайдерный дозатор	Отсрочка старта 1-24 часа Слайдерный дозатор
ТЕХНИЧЕСКАЯ ИНФОРМАЦИЯ	Мощность: 1,38 кВТ Класс энергоэффективности: A+ Класс сушки: A Расход воды: 6,5 литров Габариты прибора: В*Ш*Г(мм): 438 x 550 x 500 (812 - с открытой дверью) 2 года гарантии	Мощность: 1,38 кВТ Класс энергоэффективности: A+ Класс сушки: A Расход воды: 6,5 литров Габариты прибора: В*Ш*Г(мм): 438 x 550 x 500 (812 - с открытой дверью) 2 года гарантии	Мощность: 1,38 кВТ Класс энергоэффективности: A+ Класс сушки: A Расход воды: 6,5 литров Габариты прибора: В*Ш*Г(мм): 438 x 550 x 500 (812 - с открытой дверью) 2 года гарантии

Компактные посудомоечные машины

	MCFD 55320 S	MCFD 55300 W	MCFD-0606
	40 dBA	40 dBA	40 dBA
ТИП	Компактная отдельностоящая посудомоечная машина	Компактная отдельностоящая посудомоечная машина	Компактная отдельностоящая посудомоечная машина
ЦВЕТ	серебристый	белый	белый
УПРАВЛЕНИЕ	Электронное управление с цифровым дисплеем	Электронное управление с цифровым дисплеем	Электронное управление с цифровым дисплеем
ОБЩАЯ ИНФОРМАЦИЯ	Ширина 55 см 6 комплектов 1 корзина + корзина для столовых приборов 6 программ Уровень шума: 49 дБ 1 разбрызгиватель Функция Защита детей Использование таблеток All in One Регулировка корзины по высоте Съемная корзина, цвет - металлик	Ширина 55 см 6 комплектов 1 корзина + корзина для столовых приборов 6 программ Уровень шума: 49 дБ 1 разбрызгиватель Функция Защита детей Использование таблеток All in One Регулировка корзины по высоте Съемная корзина, цвет - металлик	Ширина 55 см 6 комплектов 1 корзина + корзина для столовых приборов 7 программ Уровень шума: 49 дБ 1 разбрызгиватель Функция Защита детей Использование таблеток All in One Регулировка корзины по высоте Съемная корзина, цвет - металлик
ПРОГРАММЫ МОЙКИ	Интенсивная 60 С Обычная 55 С Быстрая 30 минут, 45 С Eco, 45 С 90 минут, 65 С Стекло, 40 С	Интенсивная 60 С Обычная 55 С Быстрая 30 минут, 45 С Eco, 45 С 90 минут, 65 С Стекло, 40 С	Интенсивная 60 С Обычная 55 С Быстрая 30 минут, 45 С Eco, 45 С 90 минут, 65 С Стекло, 40 С Ополаскивание
ДОПОЛНИТЕЛЬНЫЕ ФУНКЦИИ	Отсрочка старта 1-24 часа Слайдерный дозатор	Отсрочка старта 1-24 часа Слайдерный дозатор	Отсрочка старта 3/6/9 часов Слайдерный дозатор
ТЕХНИЧЕСКАЯ ИНФОРМАЦИЯ	Мощность: 1,38 кВТ Класс энергоэффективности: A+ Класс сушки: A Расход воды: 6,5 литров Габариты прибора: В*Ш*Г(мм): 438 x 550 x 500 (812 - с открытой дверью) 2 года гарантии	Мощность: 1,38 кВТ Класс энергоэффективности: A+ Класс сушки: A Расход воды: 6,5 литров Габариты прибора: В*Ш*Г(мм): 438 x 550 x 500 (812 - с открытой дверью) 2 года гарантии	Мощность: 1,38 кВТ Класс энергоэффективности: A+ Класс сушки: A Расход воды: 6,5 литров Габариты прибора: В*Ш*Г(мм): 438 x 550 x 500 (812 - с открытой дверью) 2 года гарантии

	MCFD 55200 S
	40 dBA
ТИП	Компактная отдельностоящая посудомоечная машина
ЦВЕТ	серебристый
УПРАВЛЕНИЕ	Электронное управление с цифровым дисплеем
ОБЩАЯ ИНФОРМАЦИЯ	Ширина 55 см 6 комплектов 1 корзина + корзина для столовых приборов 7 программ Уровень шума: 49 дБ 1 разбрызгиватель Функция Защита детей Использование таблеток All in One Регулировка корзины по высоте Съемная корзина, цвет - металлик
ПРОГРАММЫ МОЙКИ	Интенсивная 60 С Обычная 55 С Быстрая 30 минут, 45 С Eco, 45 С 90 минут, 65 С Стекло, 40 С Ополаскивание
ДОПОЛНИТЕЛЬНЫЕ ФУНКЦИИ	Отсрочка старта 3/6/9 часов Слайдерный дозатор
ТЕХНИЧЕСКАЯ ИНФОРМАЦИЯ	Мощность: 1,38 кВТ Класс энергоэффективности: A+ Класс сушки: A Расход воды: 6,5 литров Габариты прибора: В*Ш*Г(мм): 438 x 550 x 500 (812 - с открытой дверью) 2 года гарантии

СТИРАЛЬНЫЕ МАШИНЫ MIDEA: СЛЕДУЯ ТРАДИЦИЯМ

Определенно. Midea - один из самых сильных брендов в мире в данной категории. Используя собственные передовые разработки в области роботостроения, мы внедрили несколько очень полезных технологий и для внутреннего рынка России.

- Структура поверхности барабана «Water Cube» представляет собой целую систему разнонаправленных плоскостей, образующих при обработке ткани водяную пленку между тканью и барабаном

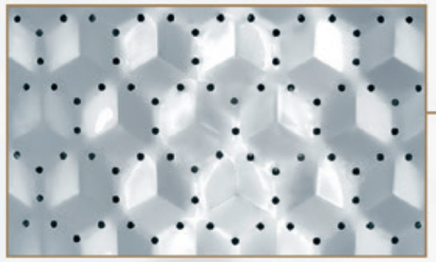

- Эксклюзивная форма лопастей в стиральных машинах Midea гарантирует плавный и бережный захват ткани во время стирки

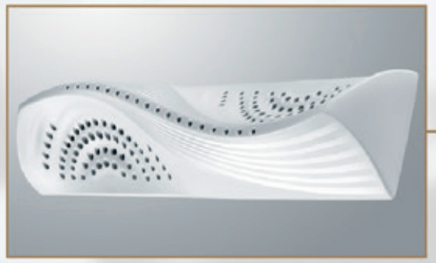

- Инновационный барабан «Water Cube» от Midea в наивысшей степени бережно относится к Вашей ткани даже на самых высоких оборотах

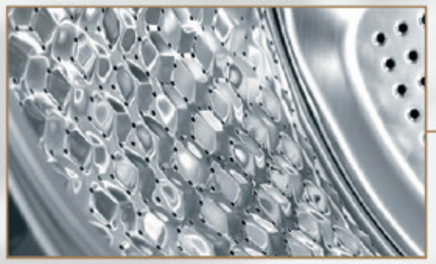

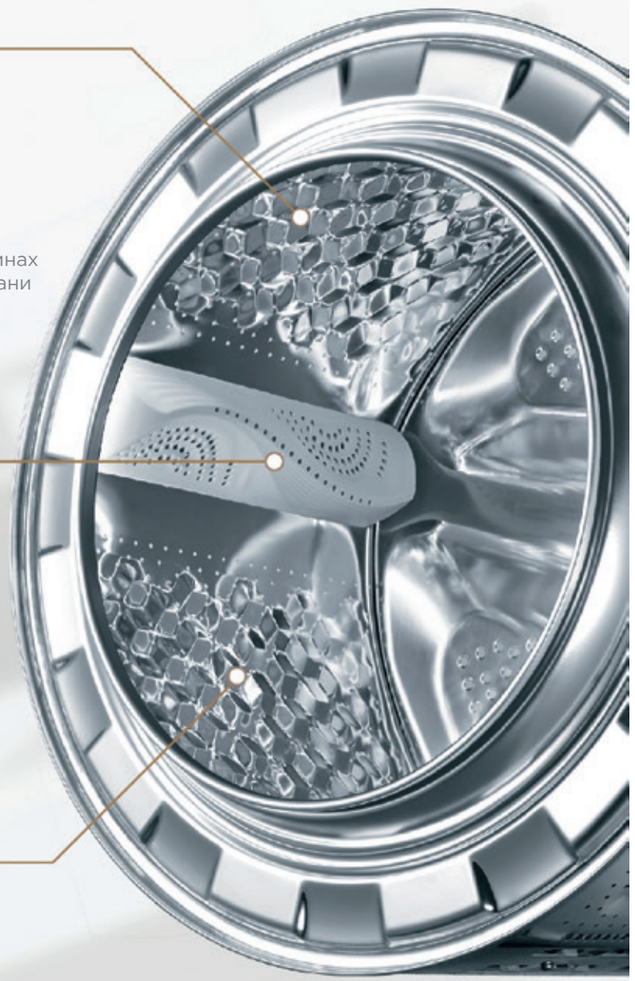

	WMB 8141	WMB 6121
	40 dBA	40 dBA
ТИП	Встраиваемая стиральная машина	Встраиваемая стиральная машина
ЦВЕТ	Белый	Белый
УПРАВЛЕНИЕ	Электронное управление LED дисплей	Электронное управление LED дисплей
ОБЩАЯ ИНФОРМАЦИЯ	Ширина: 60 см Загрузка 8 кг Скорость отжима: 1400 об/мин Класс энергопотребления A+++ Класс стирки: A Класс отжима: B Кол-во режимов стирки: 16 Отсрочка запуска: 1-24 ч Нержавеющая сталь Автоматическая блокировка дверцы Возможность отключения звуковых сигналов 310 мм 54 л	Ширина: 60 см Загрузка 6 кг Скорость отжима: 1200 об/мин Класс энергопотребления A++ Класс стирки: A Класс отжима: B Кол-во режимов стирки: 16 Отсрочка запуска: 1-24 ч Нержавеющая сталь Автоматическая блокировка дверцы Возможность отключения звуковых сигналов 300 мм 48 л
ПРОГРАММЫ МОЙКИ	Хлопок интенсивная Хлопок 60C Хлопок 40C Хлопок 20C Быстрая 15 мин. ECO Полоскание + отжим Детские вещи Спорт Синтетика Смешанные ткани Деликатная Шерсть Слив Отжим Моя программа Предварительная мойка Дополнительное полоскание Пауза	Хлопок интенсивная Хлопок 60C Хлопок 40C Хлопок 20C Быстрая 15 мин. ECO Полоскание + отжим Детские вещи Спорт Синтетика Смешанные ткани Деликатная Шерсть Слив Отжим Моя программа Предварительная мойка Дополнительное полоскание Пауза
ТЕХНИЧЕСКАЯ ИНФОРМАЦИЯ	Внешние габариты В*Ш*Г(мм): 825 x 595 x 540 Габариты ниши В*Ш*Г(мм): 825 x 595 x 580 Мощность: 2,1 кВт Монтажный набор в комплекте Гарантия: 2 года	Внешние габариты В*Ш*Г(мм): 825 x 595 x 540 Габариты ниши В*Ш*Г(мм): 825 x 595 x 580 Мощность: 2,1 кВт Монтажный набор в комплекте Гарантия: 2 года

Духовые шкафы

MO 23000 GB
MO 23000 GW
MO 230B4 X
MO 370A4 X
MO 470B4 X
MO 47000 GB
MO 47000 GW
MO 57158 X
MO 670A4 X
MO 67000 GB
MO 68100 GW
MO 68100 GB
MO 68111 X
MO 68145 X
MO 781E4 CX
MO 78100 C GB
MO 78100 C GW
MO 78100 C GI
MO 98200 SC GW
MO 98200 SC GB
MO 982A4 SC X

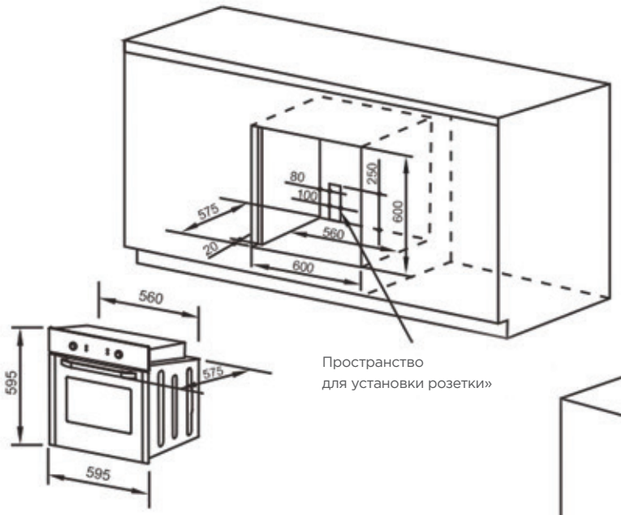

Пространство
для установки розетки»

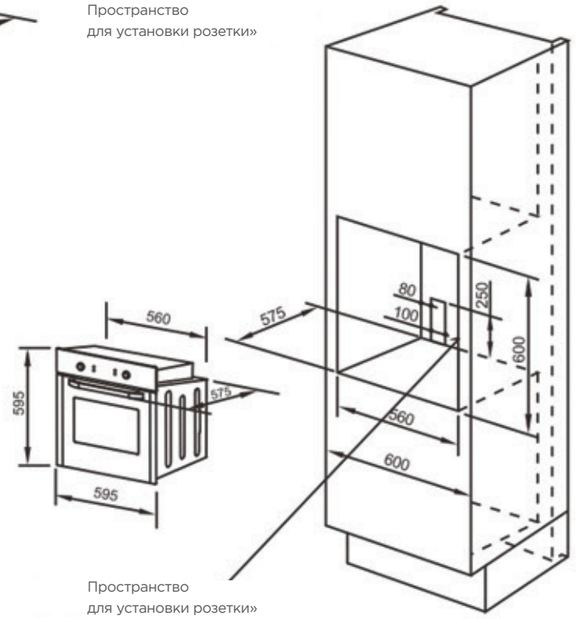

Пространство
для установки розетки»

Компактные духовые шкафы

TF944EG9-BL
AF944EZ8-SS
TF944EG9-WH

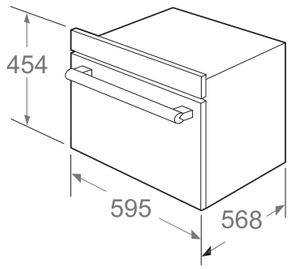

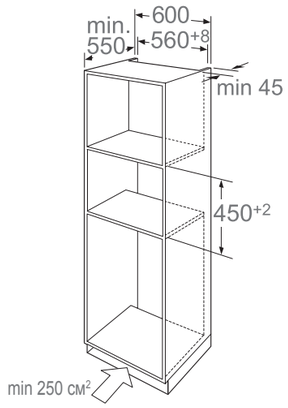

Встраиваемые микроволновые печи

25 л
AG 925 BVW
TG 925 B8D-BL
TG 925 B8D-WH
MI 9250 BX
MI 9251 RGI-B
MI 9252 RGI-B
MI 9255 RGI-B
MI 9252 RGBB
MI 9252 RGW-G
MI 9252 RGI-S
MI 9252 RGB-S

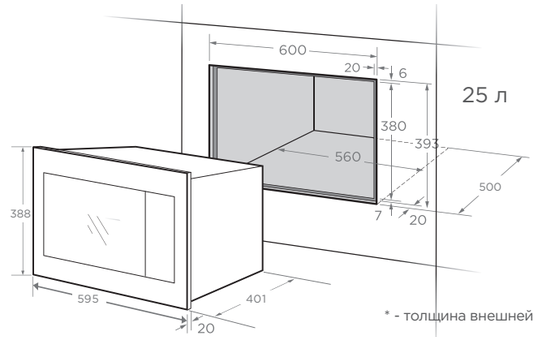

* - толщина внешней рамки 20 мм

20 л
AG 820 BJU-SS
AG 820 BJU-BL
AG 820 BJUWH
MM 820 B2QSS

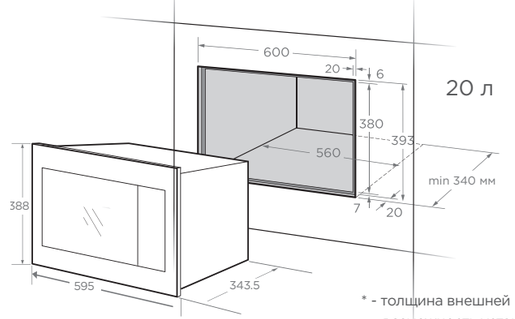

* - толщина внешней рамки 20 мм
- возможность установки в навесной шкаф

Газовые варочные поверхности 30 см

MG 3205 X
MG 3260 GB
MG 3260 GW

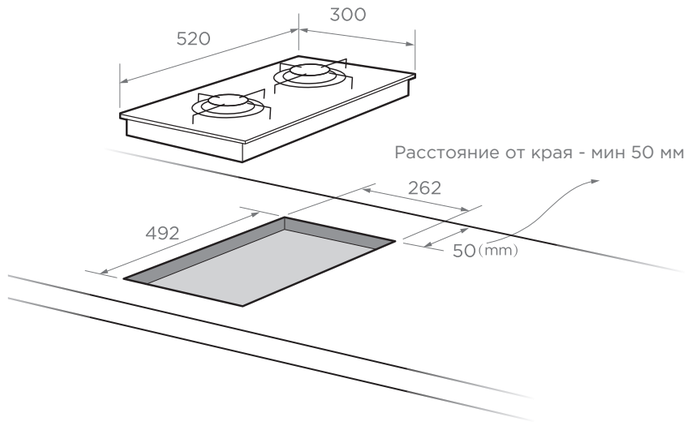

Газовые варочные поверхности 60 см

MG 606B
MG 606 TAN-B
MG 606 TRI-B
MG 606 W
MG 690 TX
MG 696 TX
MG 696 TGI
MG 696 TGB
MG 696 TGW
MG 696 TRGIB
MG 696 TRGI-S
MG 696 TRGWG
MG 696 TRGBB
MG 696 TRGB-S
MG 696 TRI-B
MG 696 TAN-B
MG 697 TX
MG 697 TGB
MG 697 TGW

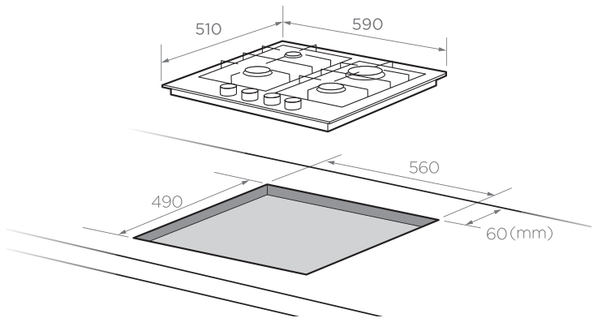

MG 613 TX
MG 684 TGB
MG 684 TGW
MG 684 TRGB-B
MG 684 TRGI-B
MG 685 TGB
MG 685 TGW
MG 687 TX

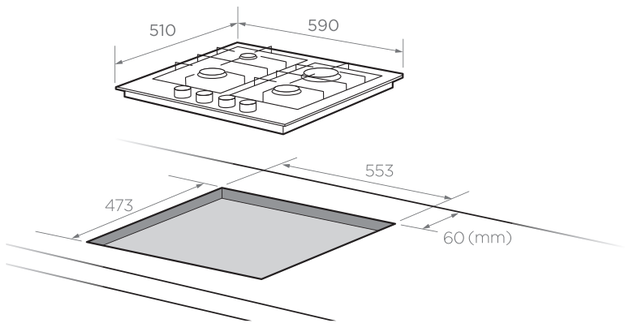

Газовые варочные поверхности 75 см

MG 7505 TX
MG 7560 TGB
MG 7560 TGW

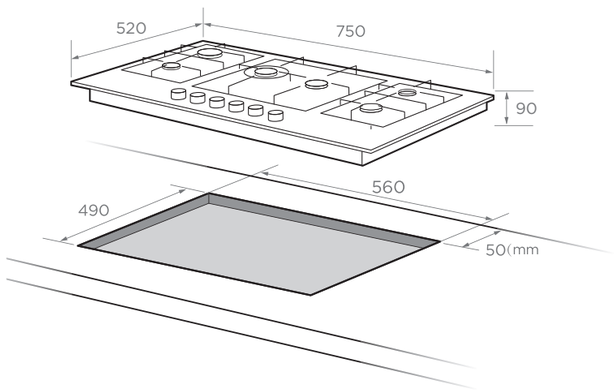

Варочные поверхности HiLight 30 см

MCH 32130 F
MCH 32130 FW
MCH 32329 F
MCH 32329 FX
MCH 32329 FW

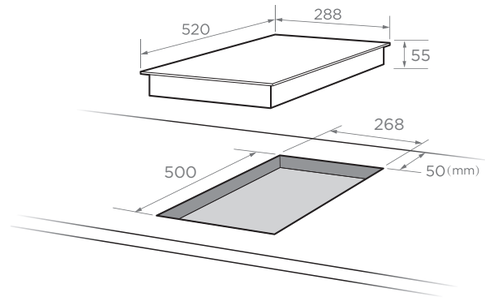

Варочные поверхности HiLight 60 см

MCH 63557 F
MCH 64464 X
MCH 64565 F
MCH 64767 F
MCH 64767 FW
MCH 64767 SX

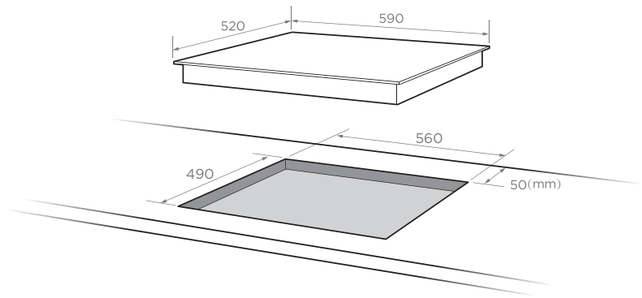

Варочные поверхности HiLight 77 см

MCH 74572 F

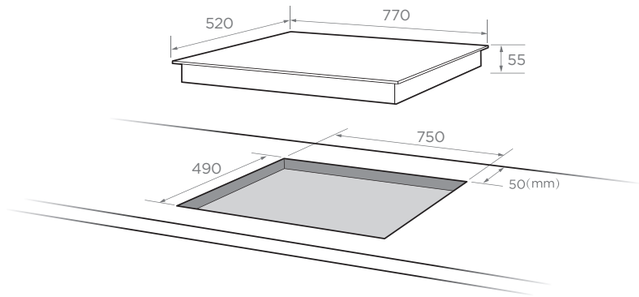

Варочные поверхности HiLight 90 см

MCH 95784 F

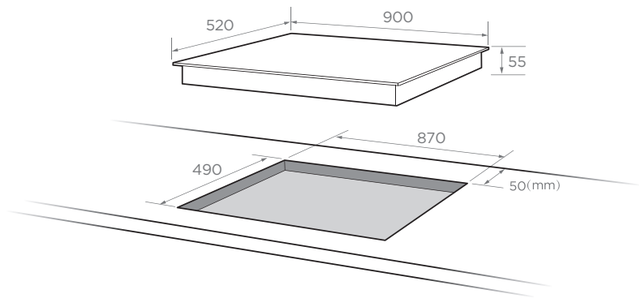

Индукционные варочные поверхности 30 см

MIH 32335 F
MIH 32335 FW

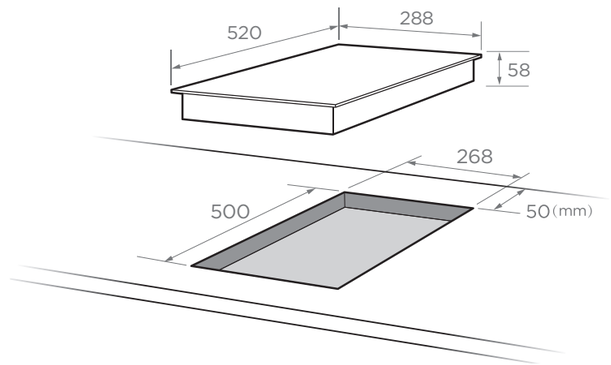

Индукционные варочные поверхности 60 см

MIH 64417 F
MIH 64516 F
MIH 64721 F
MIH 64721 FW
MIH 64721 FIV
MIH 65722 F
MIH 67838 F

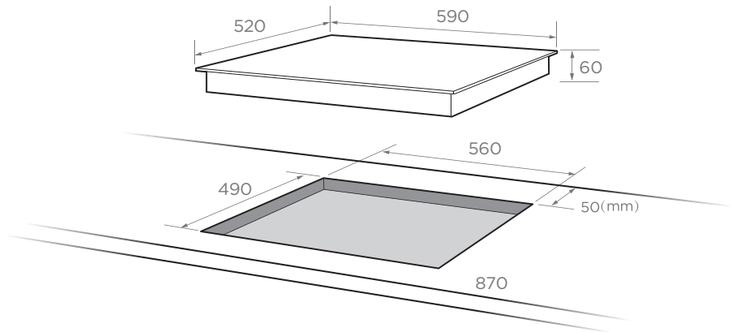

Индукционные варочные поверхности 90 см

MIH 97828 F

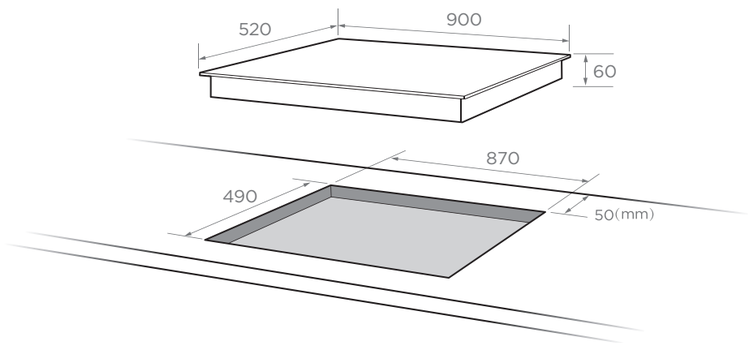

Встаиваемые посудомоечные машины

MID 45S 100
MID 45S 110
MID 45S 300
MID 45S 320
MID 45S 500
MID 45S 510
MID 45S 700
MID 45S 900

45 см

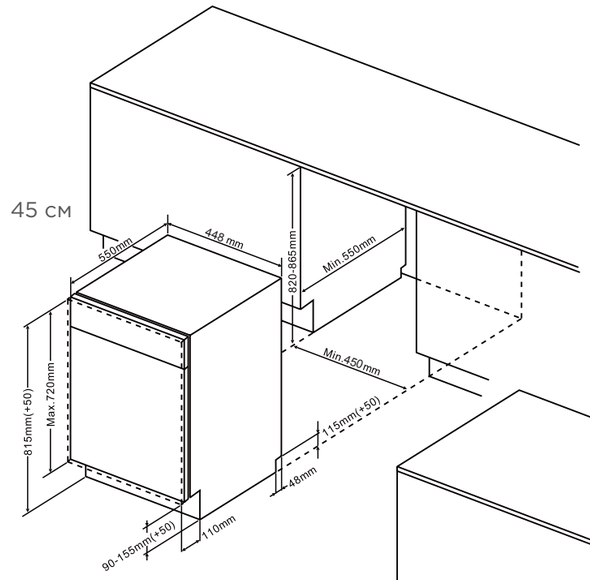

MID 60S 100
MID 60S 110
MID 60S 300
MID 60S 320
MID 60S 500
MID 60S 510
MID 60S 700
MID 60S 900

60 см

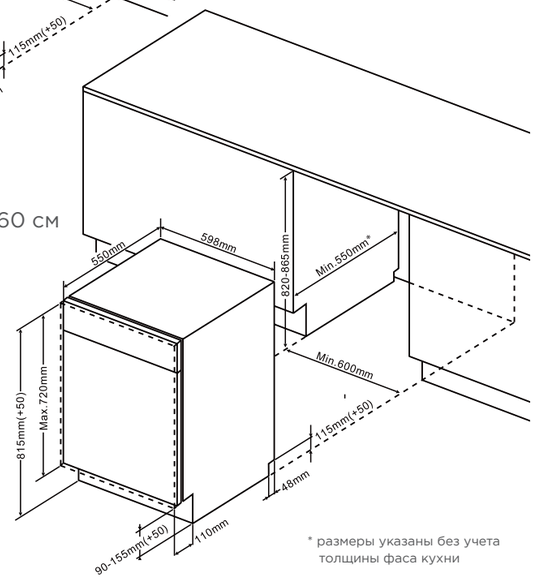

* размеры указаны без учета толщины фаса кухни

Встаиваемые стиральные машины

WMB 8141
WMB 6121

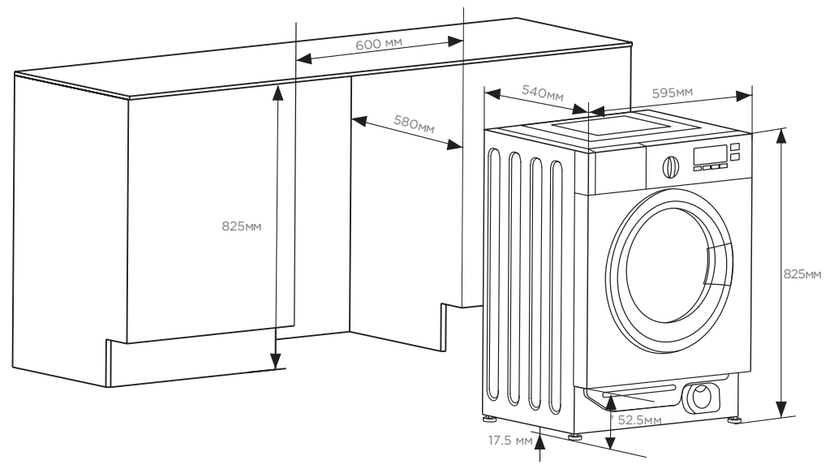

Схема встраивания

	Вытяжки наклонные
MH 60AN 582 GB MH 60AN 582 GW	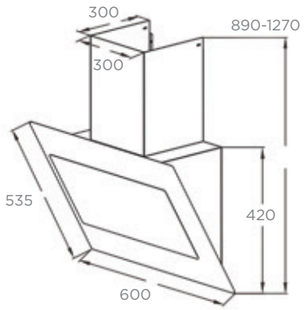
MH 60AN 780 GI MH 60AN 780 GB MH 60AN 780 GW	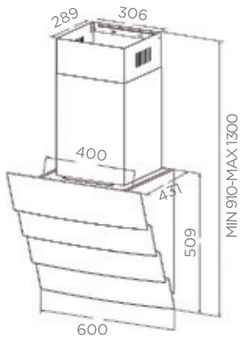
MH 90AN 872 GB MH 90AN 872 GW	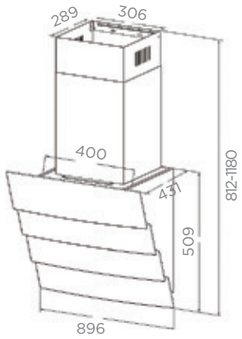
	Вытяжки купольные
MH 90C 775 X	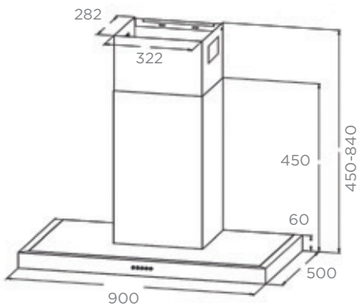

MH 60C 775 X	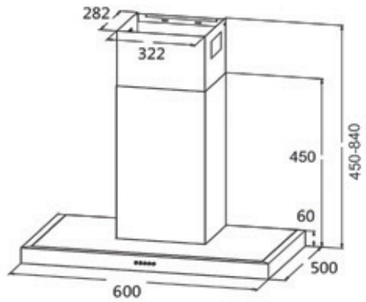
MH 90C 419 X	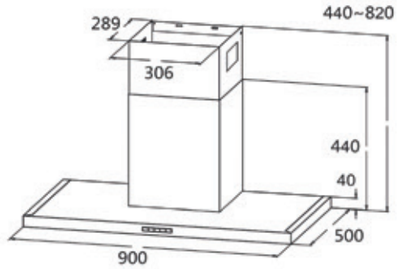
MH 60C 405 B MH 60C 405 W MH 60C 419 X	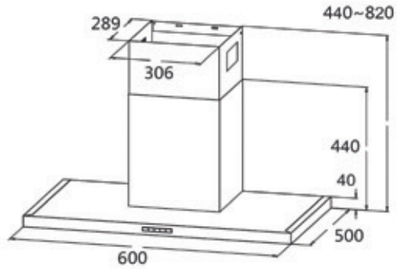
MH 60C 309 X	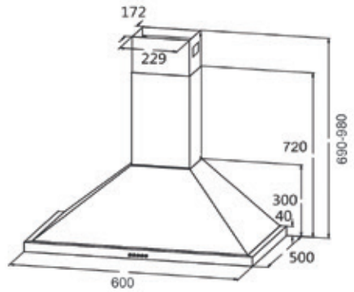
MH 60C 217 X	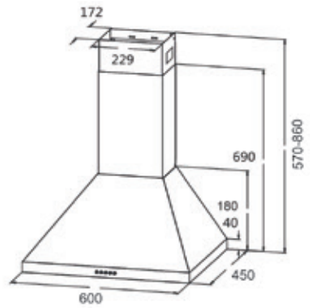

Схема встраивания

	Вытяжки купольные со стеклом
MH 60C 433 B MH 60C 433 W MH 60C 471 X	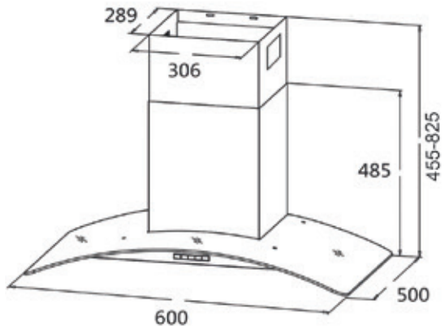

	Встраиваемые в шкафы с выдвижным экраном
MH 60P 203 B MH 60P 203 X MH 60P 203 W MH 60P 303 X MH 60P 303 GB MH 60P 303 GI MH 60P 303 GW	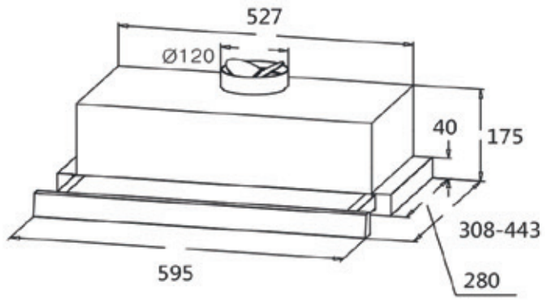

	Вытяжки козырьковые
MH 60T 349 B MH 60T 349 X MH 60T 349 W	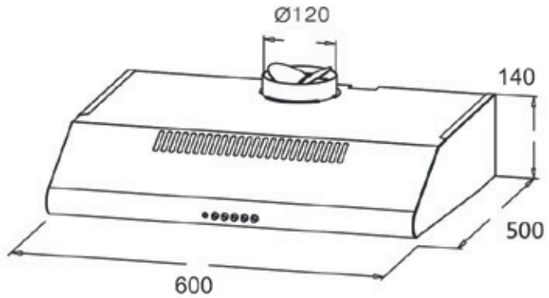

В тексте и цифровых обозначениях каталога могут быть допущены опечатки. За полной и детальной информацией по установке и подключению приборов обращайтесь к руководству пользователя и в специализированные сервисные центры.

Изменения технических характеристик приборов и ассортимента могут быть произведены производителем без предварительного уведомления.

© 2012-2017 ООО «Ориент Хоусхолд Апплиансес»
Представительство Midea в Российской Федерации

Информационно-справочная служба:
Тел.: 8 (800) 777-00-88; E-mail: info@midearussia.ru
www.midearussia.ru

Версия 1 — Август 2017.